NR14N2L

NR16N2L

ELÉRHETŐ ELŐNYÖK

ELŐZETES MŰSZAKI ADATOK

LIGHT TOLÓOSZLOPOS TARGONCÁK, 48V, 1,4 - 1,6 TONNÁS KIVITEL

CAT®

ÁTÁLLÁS TOLÓOSZLOPOS TARGONCÁRA

E BELÉPŐ SZINTŰ MODELLEKET KÖNNYŰ ÉS KÖZEPES IGÉNYBEVÉTELRE FEJLESZTETTÜK, 7,5 MÉTERIG TERJEDŐ EMELÉSI MAGASSÁGOKHOZ. A CÉL, HOGY BŐVÍTSÜK AZ A TOLÓOSZLOPOS TARGONCÁT ÜZEMELTETŐ CÉGEK KÖRÉT. EZEKET A TARGONCÁKAT UGYANOLYAN MINŐSÉG, ERGONÓMIA ÉS FINOMAN VEZÉRELHETŐ TELJESÍTMÉNY JELLEMZI, MINT A CAT® TOLÓOSZLOPOS TARGONCA-CSALÁD TÖBBI TAGJÁT.

Az erős sebességváltónak, a merev kialakítású targoncaváznak és oszlopnak, a megbízható hidraulikának, a Responsive Drive System (RDS) menetrendszernek, a fejlett kezelőszerveknek, valamint a passzív lengésvezérlésnek köszönhetően a targoncák egyszerre erőteljesek és kifinomultak. Az eredmény: nagy emelési és tartalék kapacitás, zökkenőmentes, precíz rakománymozgatás és közlekedés.

Az ergonómikus, állítható kartámaszba fejlett, ujjheggyel irányítható hidraulikus kezelőszervek vannak beépítve. A kormánykerék magassága és szöge állítható; a kezelő számos kézpozícióból kormányozhat. Az élénk színvilágú többfunkciós kijelző hasznos információkat szolgáltat.

A tágas fülkét kényelmes Grammer ülés, bélelt falak és többféle praktikus tárolóhely jellemzik. A fülkéből a kezelő jól kiláthat körbe és felfelé is, miközben élvezi a borulókeret és a targonca egyéb szerkezeti elemeinek védelmét.

A menetsebességet a rendszer automatikusan, fokozatmentesen szabályozza fordulókban és a villa megemelt állapotában, megakadályozva az esetlegesen nem biztonságos kezelést. A többi biztonsági rendszer között szerepel a kormányzás érzékenységének fokozatmentes csökkentése a menetsebesség növekedésével is – így a manőverezés mindig biztonságos lehet.

ALACSONYABB FENNTARTÁSI KÖLTSÉG

- A könnyebb alkalmazásokhoz kiválóan használható oszlopmegoldással.
- A robusztus felépítés minimálisra csökkenti a sérüléseket és az kopást.
- Az alkatrészekhez való könnyű szervizhozzáférést segíti a billenthető, levehető ülés, a tartós műanyag gépburkolat és a billenthető akkuburkolat. Mindezek csökkentik a szükséges állásidőt.
- A magas szintű kijelzőegység elősegíti a helyes karbantartást, mivel kínál állapotfelügyeleti, hibariasztási, diagnosztikai és szervizidőköz-számítási funkciókat is.
- A levehető ütköző miatt a hajtott kerekek könnyen, gyorsan cserélhetők: nincs szükség hozzá más alkatrészek leszerelésére.
- A terhelt kerekek az alvázon kívül vannak: ez megkönnyíti a szervizcélú hozzáférést. A kerekeket elölről burkolat védi a állványzatnak ütközés ellen.
- A támasztólábak feletti kopósínek könnyen cserélhetők, így a targonca élettartama hosszabb lehet.
- Az olajtartály visszafolyó- és szívószűrői csökkentik a szivattyúmotor karbantartási igényeit.

PÁRATLAN TERMELÉKENYSÉG

- A passzív lengés-vezérlő rendszer nyitva hagyja az automatikus rögzítőféket, így a kilengés energiáját a targonca teljes tömege veheti fel. Az erős kialakítású oszlop, valamint az alacsony súrlódású oldalirányú eltoló szerkezet csökkenti a kilengést, a csavarodást és a zajt.
- A Responsive Drive System (RDS) és az új generációs vezérlő technológia érzékeny vezérlést kínál a menet- és oszlopműveletekhez: ez gyorsabbá, biztonságosabbá és kényelmesebbé teszi a munkavégzést.
- Az erőteljes kialakítású sebességváltóval nőhet a teherbírás, a megbízhatóság és a termelékenység.
- A vezetőfülke mereven rögzül a targonca erős alapvázához, így magasabb emelés lehetséges, emellett javulnak a maradék teherbírások és a menettulajdonságok is.
- A legfrissebb kivitelű emelőkocsi állítható tartógörgőkkel van szerelve, így optimális az oszlop viselkedése.
- A nagy távközű támaszólábak (1 070 mm belső távköz) segítik a kilátást, a védelmet és a
- precíz rakománymozgatást.
- A széles hajtott kerék (140 mm) javítja a targonca irányíthatóságát és stabilitását, és csökkenti a kopás mértékét.
- A nagyméretű olajtartályban állandó az olaj hőmérséklete, így megbízhatóak a hidraulikus funkciók és következetes a rakománymozgatás. Mindez stabil, nagy magasságú emelést tesz lehetővé.

BIZTONSÁG ÉS ERGONÓMIA

- A tágas kezelői fülkében biztonságosan, kényelmesen elfér bármilyen testalkatú kezelő.
- A kormányszerelvény minden irányban állítható a kezelő testméreteinek és szokásainak megfelelően, emellett a könnyű be-, kiszálláshoz és karbantartáshoz fel is lehet emelni.
- A kormánykerék kialakítása bütyköket tartalmaz, amelyekkel számos különböző kézpozícióból lehetséges az irányítás, a kezelő szükségletei és szokásai szerint.
- Az állítható, párnázott kartámaszba rugóerővel optimalizált, ujjheggyel kezelhető hidraulikus kezelőszervek vannak beépítve Mindez együtt megfelelő anatómiai megtámasztást, szabad mozgást és tökéletes kézpozíciót biztosít.
- Ha a kezelő úgy kívánja, beprogramozható a lábbal történő irányítás is a kartámasz kezelőszervei helyett.
- A nagyméretű, optimális szögű és elhelyezésű pedálokkal erőfeszítés nélküli és pontos az irányítás.
- A többfunkciós kijelzőn megjelenített fényes, színes kép maradéktalan tájékoztatást nyújt a kezelőnek. A kijelző elhelyezése és szöge optimális a könnyű leolvashatósághoz.
- A fülke felszereléséhez tartoznak a kényelmes tárolási funkciók, melyekben italok, dokumentumok, jegyzettömbök, tollak, szerszámok és telefonok tárolhatók. A kezelő helyét kényelmes anyagból készült, vonzó megjelenésű bélelés borítja.
- A Grammer ülések nagyfokú kényelmet és ergonómikus üléspozíciót nyújtanak, és alapkivitelben beállíthatók a kezelő testméretének, testsúlyának és háttámladöntési szokásainak megfelelően.
- A mechanikus vagy légrugós felfüggesztésű, nagy teljesítményű ülésopciók olyan lehetőségeket kínálnak, mint a plusz beállítási lehetőségek, plusz megtámasztási lehetőségek, ill. az ülésfűtés.
- A kezelő be- és kiszállását széles, mély, optimális magasságban elhelyezett fellépő, valamint kétoldali kapaszkodók is segítik – utóbbiak egyben az ülésben ülő kezelő vállát is védik.
- Az erőteljes, mégis könnyű emelőkocsival biztonságos az irányítás és jó a kilátás.
- A borulókeret a jó felfelé történő kilátás és a biztonság optimális együttesét biztosítja.
- Az automatikus menetsebesség-csökkentő rendszerek sima, fokozatmentes beállításokkal működnek a kormányszögtől és az emelési magasságtól függően, megakadályozva az esetlegesen nem biztonságos kezelői manővereket fordulókban és felemelt terhek szállításánál.
- A kezdő emelés felett lecsökkenő emelési sebesség további biztosítékot ad arra, hogy a rakomány ne eshessen le véletlenül a raklapról.
- A progresszív kormányzást a rendszer fokozatmentes módon állítja a menetsebességtől függően – így a reakcióképesség és az irányíthatóság optimális lehet.
- A kezelői jelenlét-érzékelő pedál számára elegendő a kezelő lábának súlya ahhoz, hogy észlelje a jelenlétet – nem szükséges plusz erő a nyomva tartásához.
- A vészleállító gomb a kartámasztól könnyen hozzáférhető.
- Az erős akkureteszelő mechanizmus és a beépített széles akkugörgők gyors, könnyű és biztonságos akkucserét tesznek lehetővé.
- Az akkucsere-opciók között szerepel a padlóra rögzített kétakkus asztal, valamint az akkureteszelő pedállal és reteszelődés-érzékelővel ellátott gyorscserélő rendszer is.

STANDARD FELSZERELTSÉG ÉS OPCIÓK

	NR14N2L	NR16N2L
ÁLTALÁNOS INFORMÁCIÓK		
A kezelő által kiválasztható Gazdaságos, ill. Nagy teljesítményű mód (ECO/PRO)	●	●
Többfunkciós színes kijelző (üzemóra-számláló, akkukisülés-jelző, időpont és dátum megjelenítése)	●	●
Rakománysúly visszajelzője	○	○
Emelési hidraulika / hajtás védőreteszelő / PDS	●	●
Integrált oldalmozgatású és billentésű villakocsi	●	●
360 fokos kormányzás, teljes állíthatóságú kormányoszlop	●	●
Menetsebesség-korlátozó funkció az emelési magasságtól függően	●	●
A terhelt kerekek fékezhetők	○	○
SST - Seat Switch Timeout (üléskapcsoló időtúllépése): minden funkció letiltódik, a targonca „Stop módba" áll, és a rögzítőfék automatikusan behúz	●	●
Trucktool beállítás és diagnosztika	●	●
Oldalirányú akkucsere, alvázba épített görgős akkuágy	●	●
ÁRAMFORRÁS		
Li-ion akkumulátor*	○	○
Ólom-sav akkumulátor	○	○
OSZLOP, VILLA ÉS KOCSI		
Tehervédő rács	○	○
Billenthető villakocsi integrált oldalmozgatóval	●	●
Tehersúly jelző 25 kg-os lépésekben	○	○
Passzív lengésvezérlés az oszlopnál	●	●
MENETVEZÉRLŐ ÉS EMELŐ KEZELŐSZERVEK		
Változó sebességszabályozás mindegyik hidraulikus kezelőszervnél	●	●
Fordulás-vezérlés	●	●
Irányvezérlés kartámaszról	●	●
Automatikus oldalirányú eltolás és billentési központosítás az ujjhegyes kezelőszerv F2 gombjával	○	○
Elektromos fék a terhelt kerekeknél	○	○

* A Li-ion akkumulátoropció csak bizonyos régiókban elérhető.

● Alapkivitel ○ Opció

A LI-ION* AKKUMULÁTOROK TELJESKÖRŰ INTEGRÁCIÓJA

A Li-ion akkumulátorok kommunikációjának teljeskörű integrációja a Cat emelőtargoncáira lehetővé teszi, hogy az akkumulátorhoz kapcsolód összes információ jól látható módon megjelenjen a targonca beépített teljes színes kijelzőjén.

STANDARD FELSZERELTSÉG ÉS OPCIÓK

	NR14N2L	NR16N2L
ELEKTROMOS RENDSZER		
Blue spot a menetirányban	○	○
Menetjelző LED	○	○
LED-es munkalámpák az oszlopon, a villa irányába	○	○
Figyelmeztető lámpa (sárga) a tetőn	○	○
Menetjelző hangjelzés	○	○
PIN-kódos hozzáférés	○	○
12V, 4.5A áramkimenet, 5V-os USB csatlakozóval	○	○
24V, 12,5A betáplálás a tartozékokhoz	○	○
Hangrendszer hangszórókkal, 3,5mm-es jack aljzattal	○	○
BORULÓKERET ÉS FÜLKE		
Grammer MSG20 szövethuzatú ülés	●	●
Grammer MSG65 szövethuzatú ülés biztonsági övvel	○	○
Grammer MSG75 szövethuzatú ülés légrugós felfüggesztéssel, kartámasszal, háttámlatoldattal és biztonsági övvel	○	○
Visszapillantó tükör, széles látószögű	○	○
Plexi vagy acélhálós tetőzet	○	○
Tűzoltó készülék	○	○
Tartozékrekesz	○	○
A4 listatartó konzol	○	○
Számítógéptartó konzol	○	○
KERÉKOPCIÓK		
'Powerthane' poliuretán hajtott és terhelt kerekek	●	●
'Vulkollan' poliuretán hajtott és terhelt kerekek nehéz rakományokhoz	○	○
Növelt tapadási súrlódású hajtott kerék	○	○
Antisztatikus kerékszett	○	○
KÖRNYEZETI FELTÉTELEK		
Meleg környezeti kivitel, > 40°C	○	○

● Alapkivitel ○ Opció

	Jellemzők				
1.1	Gyártó			Cat Lift Trucks	Cat Lift Trucks
1.2	Gyártó modell megjelölése			**NR14N2L**	**NR16N2L**
1.3	Energiaforrás			Akkumulátor	Akkumulátor
1.4	Gépkezelő típus			Ülő	Ülő
1.5	Teherbírás	Q	(kg)	1400	1600
1.6	Terhelés súlyponttól	c	(mm)	600	600
1.8	Teherhordó keréktengely a villaszárig (villák leengedve)	x	(mm)	Lásd táblázatok	Lásd táblázatok
1.9	Tengelytáv	y	(mm)	1300	1300
	Súly				
2.1b	Targonca súlya teherrel, maximális akkumulátor súllyal		(kg)	3421[8]	3421[8]
2.3	Tengelynyomás terhelés nélkül, első/hátsó		(kg)	1925 / 1496[8]	1925 / 1496[8]
2.4	Tengelyterhelés előretolt oszloppal, névleges teherrel, hajtás-/teheroldalon		(kg)	496 /4561[8]	496 /4561[8]
2.5	Tengelyterhelés visszahúzott oszloppal, névleges teherrel, hajtás-/teheroldalon		(kg)	1355 / 3692[8]	1355 / 3692[8]
	Kerekek, meghajtott kerék				
3.1	Abroncstípus: PT=Power Thane, Vul=Vulkollan, P=Poliuretán, N=Nylon, G=Gumi első/hátsó			PT	PT
3.2	Abroncs méretek, első		(mm)	Ø360 x 140	Ø360 x 140
3.3	Abroncs méretek, hátsó		(mm)	Ø285 x 75	Ø285 x 75
3.5	Kerekek száma, teher/hajtott (x=meghajtott)			2 / 1 x	2 / 1 x
3.7	Nyomtáv szélesség (abroncsok közepe), hátsó	b11	(mm)	1195	1195
	Méretek				
4.1	Villadöntés, előre/hátra	∂, ß	(°)	2 / 4	2 / 4
4.2a	Magasság leengedett oszloppal	h1	(mm)	Lásd táblázatok	Lásd táblázatok
4.3	Szabad emelés	h2	(mm)	Lásd táblázatok	Lásd táblázatok
4.4	Emelési magasság	h3	(mm)	Lásd táblázatok	Lásd táblázatok
4.5	Magasság kitolt oszloppal	h4	(mm)	Lásd táblázatok	Lásd táblázatok
4.7	Magasság a felső védőkeret tetejéig	h6	(mm)	2200	2200
4.8	Ülés vagy platform magasság	h7	(mm)	1030 [1]	1030 [1]
4.10	Támasztólábak magassága	h8	(mm)	360	360
4.15	Villa magassága, teljesen leengedve	h13	(mm)	85	85
4.19	Teljes hosszúság	l1	(mm)	Lásd táblázatok	Lásd táblázatok
4.20	Targonca hossz a villa szárig	l2	(mm)	Lásd táblázatok	Lásd táblázatok
4.21	Teljes szélesség	b1/ b2	(mm)	1270	1270
4.22	Villaméretek (vastagság, szélesség, hosszúság)	s / e / l	(mm)	40/ 100/ 1150	40/ 100/ 1150
4.23	Villakocsi DIN			FEM 2A	FEM 2A
4.24	Villakocsi szélesség	b3	(mm)	720	720
4.25	Külső villa távolság (minimum/maximum)	b5	(mm)	315 - 710	315 - 710
4.26	Támasztólábak belső oldalainak távolsága	b4	(mm)	1070	1070
4.28	Oszlop kinyúlás	l4	(mm)	Lásd táblázatok	Lásd táblázatok
4.32	Hasmagasság a tengelytáv közepénél, terhelve (leeresztett villákkal)	m2	(mm)	75	75
4.33a	Munkafolyosó szélesség (Ast) 1000x1200 mm-es raklapokkal, teher keresztben	Ast	(mm)	Lásd táblázatok	Lásd táblázatok
4.33b	Munkafolyosó szélesség (Ast3) 1000x1200 mm-es raklapokkal, teher keresztben	Ast3	(mm)	Lásd táblázatok	Lásd táblázatok
4.34a	Munkafolyosó szélesség (Ast) 800x1200 mm-es raklapokkal, teher hosszában	Ast	(mm)	Lásd táblázatok	Lásd táblázatok
4.34b	Munkafolyosó szélesség (Ast3) 800x1200 mm-es raklapokkal, teher hosszában	Ast3	(mm)	Lásd táblázatok	Lásd táblázatok
4.35	Fordulási sugár	Wa	(mm)	Lásd táblázatok	Lásd táblázatok
4.37	Targonca hossza a támasztólábakkal együtt	l7	(mm)	1693	1693
	Teljesítmény				
5.1	Haladási sebesség terhelve/üresen		km / h	12 / 12 [4]	12 / 12 [4]
5.2	Emelési sebesség terhelve/üresen		m / s	0.4 / 0.65	0.4 / 0.65
5.3	Süllyesztési sebesség terhelve / üresen		m / s	0.55 / 0.5	0.55 / 0.5
5.5	Névleges vonóerő teherrel/teher nélkül		N	0.2 / 0.2	0.2 / 0.2
5.8	Maximális lejtőn/emelkedőn való haladás, terhelve/üresen		%	10 / 15	10 / 15
5.9	Gyorsulási idő, terhelve/üresen (10m)		s	5.0 / 4.5	5.0 / 4.5
5.10	Üzemi fék (mechanikus/hidraulikus/elektromos/pneumatikus)			Elektromos	Elektromos
	Elektromos motorok				
6.1	Hajtómotor kapacitás (60 perc rövid munka)		kW	7.5	7.5
6.2	Emelőmotor teljesítmény 15% kihasználtsági tényező esetén		kW	10	10
6.4	Akkumulátor feszültség/kapacitás 5 órás terhelésnél		V / Ah	48 / 465, 620, 775	48 / 465, 620, 775
6.5	Akkumulátor súlya		kg	700, 900, 1100	700, 900, 1100
	Vegyes				
8.1	Hajtásvezérlés típusa			Fokozatmentes	Fokozatmentes
10.7	A kezelő fülénél mért zajszint az EN 12 053:2001 és EN ISO 4871 szerint munkavégzés közben LpAZ		dB (A)	67 [2]	67 [2]
10.7.1	A kezelő fülénél mért zajszint az EN 12 053:2001 és EN ISO 4871 szerint, hajtás/emelés/üresjárat LpAZ		dB (A)	58 / 73 / 50 [2]	58 / 73 / 50 [2]
10.7.2	Testre ható rezgések az EN 13 059:2002 szerint			0.31 [3]	0.31 [3]
10.7.3	Kézre ható rezgések az EN 13 059:2002 szerint			< 2.5 [3]	< 2.5 [3]

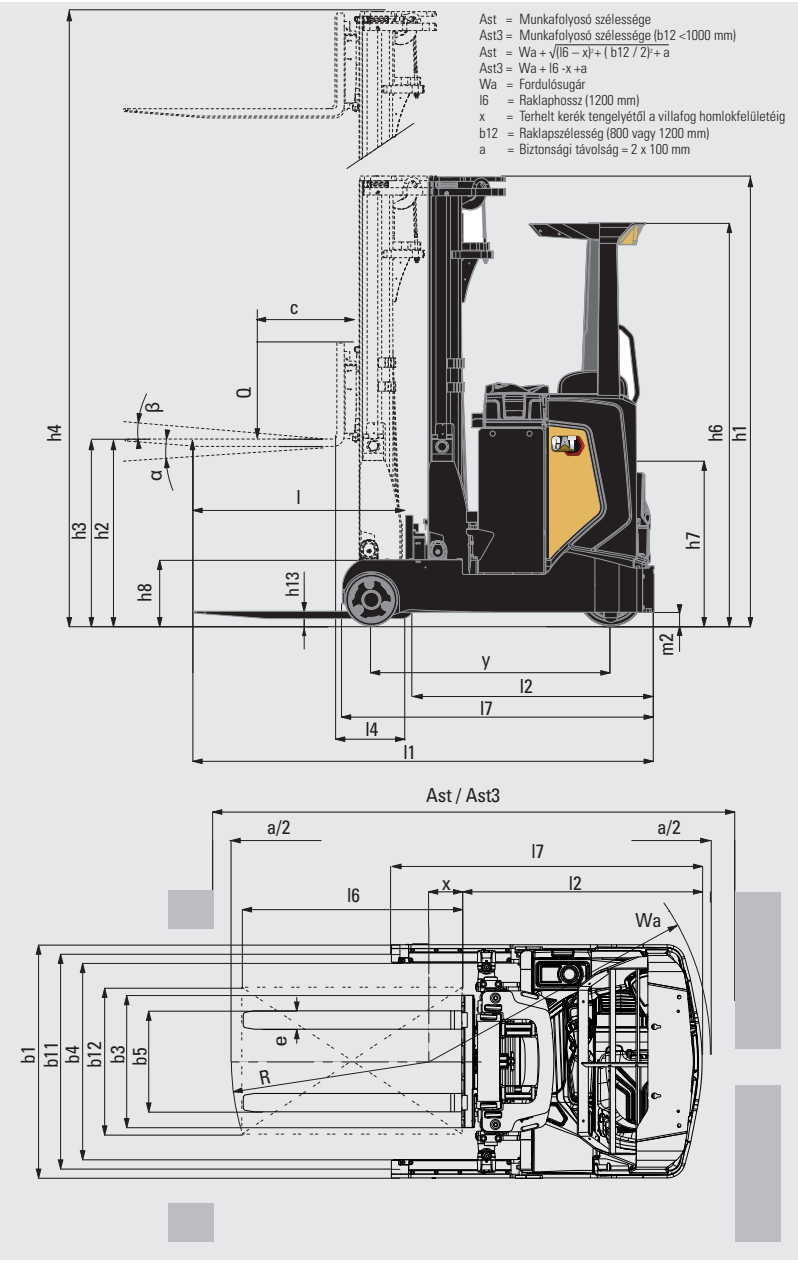

1) Alapkivitelű üléssel mérve
2) 4dB (A) pontatlansággal
3) A testre jutó rezgés légrugós üléssel mérve
4) Max. menetsebesség a villa irányába 9 km/h
5) A súlyértékek 5700 mm-es emelési magasságú oszloppal és 775Ah-s akkumulátorral mérve
6) A súlyértékek 10000mm-es emelési magasságú oszloppal és 930Ah-s akkumulátorral mérve
7) Az energiafogyasztási értékek 5700 mm-es emelési magasságú oszloppal mérve
8) Súlyértékek 7500 mm-es emelési magasságú torony és 620Ah akkumulátor esetén.

Típus neve	h3+h13	h1	h2	h4*
	mm	mm	mm	mm
NR14/16N2L	4800	2110	1700	5625
	5400	2310	1900	6225
	5700	2410	2000	6525
	5900	2480	2070	6725
	6300	2640	2230	7125
	7000	2940	2530	7825
	7500	3110	2700	8325

*Tehervédő ráccsal

Oszlop teljesítménye és teherbírása

h1 Magasság leeresztett oszloppal
h2 Alapkivitelű szabad emelés
h3 Emelési magasság
h4 Magasság felemelt oszloppal
h13 Villamagasság, teljesen leeresztve

Típus neve	Akkumulátor Kapacitás	Akkumulátor Súly	4.33a Ast	4.33b Ast3	4.34a Ast	4.34b Ast3	4.28 L4	4.20 L2	4.19 L1	1.8 x	4.35 Wa
	Ah	kg	mm	mm	mm	mm	mm	mm	mm	mm	mm
NR14/16N2L	465	700	2695	2480	2762	2680	463	1264	2414	271	1551
	620	900	2752	2552	2829	2752	391	1336	2486	199	1551
	775	1100	2810	2624	2896	2824	319	1408	2558	127	1551

CAT® LI-ION AKKUMULÁTOROK

ITT AZ IDŐ AZ ÁTÁLLÁSRA?

A lítium-ion (Li-ion) akkutechnológia mostantól opcióként elérhető csaknem mindegyik Cat® elektromos ellensúlyos és raktári targoncacsaládhoz. Ügyfeleink körében továbbra is népszerűek az ólom-sav akkumulátorok, melyek még további lehetőségeket is rejtenek, mindazonáltal különböző problémák is járnak velük együtt, amelyek a Li-ion technológiában nincsenek jelen.

A Li-ion technológiában talán a legfeltűnőbb változás a lehetőség szerinti töltés. Ahelyett, hogy a műszakok között akkut kellene cserélni, elegendő a rövid szünetek idejére gyorstöltőre kötni az akkut, így az egész nap működőképes marad. Ez a jellemző – az egyéb hatékonysági, környezetvédelmi és biztonsági előnyökkel együtt – nagyon vonzó alternatívává teszi a Li-ion technológiát.

HOSSZABB ÉLETTARTAM

-KAL NAGYOBB HATÁSFOK

HOSSZABB ÜZEMIDŐ

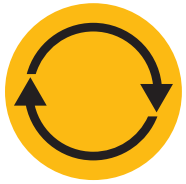

KÖVETKEZETESEN MAGAS TELJESÍTMÉNY

GYORSABB TÖLTÉS

NINCS AKKUCSERE

NINCS NAPI KARBANTARTÁS

BEÉPÍTETT VÉDELEM

A Cat Li-ion akkumulátorok előnyei az ólom-sav akkumulátorokhoz képest

A Li-ion technológiára váltás nagyobb kezdő befektetést igényel, azonban figyelembe kell venni azt is, hogy a vele járó költség-megtakarítási tényezők között szerepel az energia, a felszerelés, a munka és az állásidő költségeinek csökkenése is.

- **Hosszabb élettartam** – az ólom-sav akkumulátorok 3-4-szerese – csökkenti az akkumulátorokba befektetendő összeget
- **Magasabb hatásfok** – a töltés és kisülés energiavesztesége akár 30%-kal alacsonyabb, így kisebb lehet a villamosenergia-fogyasztás
- **Hosszabb üzemidő** – az akkumulátor magasabb hatásfokának és a bármikor elvégezhető, az akkut nem károsító, élettartamát nem rontó lehetőség szerinti töltésnek köszönhetően
- **Következetesen magas teljesítmény** – simább feszültséggörbe – a targonca termelékenysége jobb maradhat, akár a műszak vége felé is
- **Gyorsabb töltés** – a leggyorsabb töltőkkel akár 1 óra alatt is teljesen feltölthető
- **Nem szükséges akkucsere** – a lehetőség szerinti gyorstöltés – 15 perc töltés több órával növeli meg az üzemidőt – egyetlen akkumulátorral is folyamatos üzemképességet biztosít, így csak minimális mértékben kell tartalék akkukat vásárolni, raktározni és karbantartani
- **Nem szükséges napi karbantartás** – az akkumulátor töltéshez a targoncában marad, és vízfeltöltésre, elektrolitszint-ellenőrzésre sincs szükség
- **Nincs gázképződés** és savkiömlés – ezért nincs szükség az akkutároló helyiség és a szellőztető rendszer által igényelt helyre, felszerelésre és üzemeltetési költségekre sem
- **Beépített védelem** – az intelligens akkufelügyeleti rendszer (BMS) automatikusan megakadályozza a túlzott mértékű kisülést, feltöltődést, feszültséget és hőmérsékletet, valamint gyakorlatilag kizárja a nem rendeltetésszerű használat esélyét

Különböző kapacitású akkumulátorok és töltők érhetők el. Ezek közül az Ön forgalmazója megválaszthatja az Ön szükségleteinek legjobban megfelelő kombinációt. Forgalmazójától igényelhet opcionális 5 éves garanciát is (éves ellenőrzésekkel).

info@catlifttruck.com | www.catlifttruck.com

WESC2043(09/20) ©2020, MLE B.V. Minden jog fenntartva. A CAT, CATERPILLAR, LETS DO THE WORK lógoja, a 'Caterpillar Yellow' és a 'Power Edge' és Cat 'Modern Hex' kereskedelmi arculata, valamint a vállalati és termékazonosítók a Caterpillar védjegyei, melyek engedély nélküli használata tilos.

FIGYELMEZTETÉS: A teljesítmény-előírások a szabványos gyári tűrések, a targonca állapota, a gumiabroncsok típusa, a padozat típusa, az alkalmazás módja, valamint a működési környezet függvényében változhatnak. Lehetséges, hogy a gépek nem sztenderd változatban láthatók. Kérjük, konzultáljon Cat targonca értékesítőjével a nem szokványos működési körülményekről, a rendelkezésre álló konfigurációkról, valamint a speciális teljesítményi igényekről. A Cat Lift Trucks cég filozófiájára jellemző a folyamatos termékfejlesztés, ebből kifolyólag egyes anyagok, opciók és műszaki adatok értesítés nélkül is változhatnak.

DOWNLOAD BROCHURE

WATCH VIDEOS

DOWNLOAD OUR APP