TECHNISCHE DATEN DER EQ LINE

**MINI-KOMMISSIONIERER**

24 V, 150 KG

**MNO015Q1**

# MEHR ALS EIN KOMMISSIONIERER

## EINE SICHERERE ART ZU KLETTERN – UND EINE SCHNELLERE ART ZU KOMMISSIONIEREN

**Wenn Sie unseren Mini-Kommissionierer einmal ausprobiert haben, werden Sie sich fragen, wie Sie jemals ohne ihn ausgekommen sind. Er ist nicht nur ein Kommissionierer: Er verrichtet auch die Arbeit einer Leiter - nur viel sicherer und effizienter. Er ist äußerst kompakt und wendig und eignet sich ideal für leichte bis mittlere Kommissionieraufgaben in Lagern, Geschäften und anderen Einzelhandelseinrichtungen.**

CAT®

| | | | | |
|---|---|---|---|---|
| | **Kennzeichen** | | | |
| 1.1 | Hersteller | | | Cat Lift Trucks |
| 1.2 | Typenbezeichnung des Herstellers | | | **MN0015Q1** |
| 1.3 | Antrieb | | | Batterie |
| 1.4 | Bedienung | | | Fahrerstand |
| 1.5 | Tragfähigkeit | Q | (kg) | 90 + 150 + 130 [1] |
| 1.9 | Radabstand | y | (mm) | 1145 |
| | **Gewicht** | | | |
| 2.1b | Eigengewicht ohne Last mit maximalem Batteriegewicht | | kg | 775 |
| 2.3 | Achslast ohne Last mit maximalem Batteriegewicht, Fahr-/Lastseite | | kg | 455 / 320 |
| | **Räder, Fahrwerk** | | | |
| 3.1 | Reifen: PT=Power Thane, Vul=Vulkollan, P=Polyurethane, N=Nylon, G=Gummi Fahr-/Lastseite | | | P |
| 3.2 | Reifengröße Fahrseite | | (mm) | 250 x 60 |
| 3.3 | Reifengröße Lastseite | | (mm) | 180x50 |
| 3.5 | Anzahl der Räder, Last-/Fahrseite (x=angetrieben) | | | 2 / 2x |
| 3.6 | Spurweite (Radmittelpunkt), Fahrseite | b10 | (mm) | 690 |
| 3.7 | Spurweite (Radmittelpunkt), Lastseite | b11 | (mm) | 600 |
| | **Abmessungen** | | | |
| 4.2a | Höhe mit eingefahrenem Hubgerüst | h1 | (mm) | 1590 |
| 4.3 | Freihub | h2 | (mm) | 270 |
| 4.4 | Hubhöhe | h3 | (mm) | 3620 |
| 4.5 | Höhe, Hubgerüst ausgefahren | h4 | (mm) | 4225 |
| 4.8 | Sitzhöhe/Standhöhe | h7 | (mm) | 335 |
| 4.9 | Höhe der Deichsel / Lenkkonsole (min/max) | h14 | (mm) | 1120 |
| 4.11 | Zusatzhub | h9 | (mm) | 1440 |
| 4.14 | Fahrerplattform angehoben | h12 | (mm) | 3000 |
| 4.19 | Gesamtlänge | l1 | (mm) | 1500 |
| 4.21 | Gesamtbreite | b1/b2 | (mm) | 750 |
| 4.32 | Bodenfreiheit Mitte Radstand (Gabeln gesenkt) | m2 | (mm) | 66 |
| 4.35 | Wenderadius | Wa | (mm) | 1300 |
| | **Leistungen** | | | |
| 5.1 | Fahrgeschwindigkeit (mit/ohne Last) | | km/h | 6.5 |
| 5.2 | Hubgeschwindigkeit (mit/ohne Last) | | m/s | 0.24 / 0.26 |
| 5.3 | Senkgeschwindigkeit (mit/ohne Last) | | m/s | 0.22 / 0.22 |
| 5.8 | Maximale Steigfähigkeit (mit/ohne Last) | | % | 5 / 8 |
| 5.10 | Betriebsbremse | | | Elektromagnetisch |
| | **E-Motor** | | | |
| 6.1 | Fahrmotor, Leistung (60 min.) | | kW | 0.68 |
| 6.2 | Hubmotor, Leistung (15%) | | kW | 2.2 |
| 6.4 | Batteriespannung, Nennkapazität nach 5 Std. Entladung | | V /Ah | 24 / 100 |
| 6.5 | Batteriegewicht | | kg | 30 |
| | **Sonstiges** | | | |
| 8.1 | Art der Fahrsteuerung | | | AC Traction |
| 10.7 | Geräuschpegel am Fahrerohr gemäß EN 12 053:2001 und EN ISO 4871 Arbeit LpAZ | | dB(A) | 70 |

1) Ladegewicht auf Tablett + Ladegewicht auf Fahrgestell + Fahrer max. Gewicht

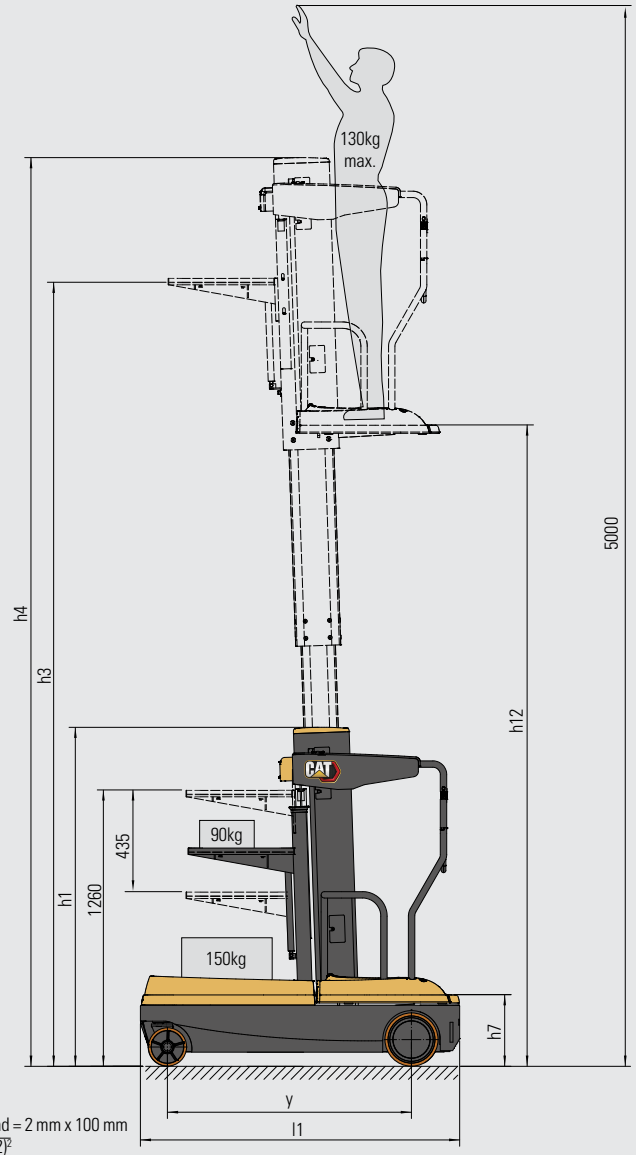


Wa = Wenderadius
a = Sicherheitsabstand = 2 mm x 100 mm
R = $\sqrt{(l6 + x)^2 + (b12 / 2)^2}$
l6 = Palettenlänge (800 oder 1000 mm)
b12 = Palettenbreite 1000 mm

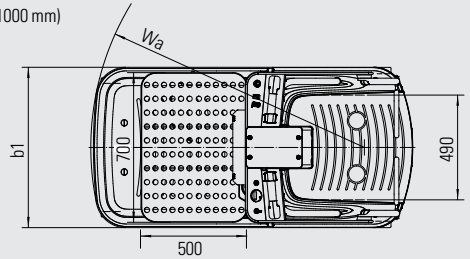

EQ Line

## CAT LIFT TRUCKS QUALITÄT - AUCH FÜR DIE KLEINSTEN AUFGABEN

**Unsere Lagertechnikgeräte der EQ line haben alles, was Sie für einen zuverlässigen Materialumschlag auf Einstiegsniveau benötigen. Dazu gehören eine robuste Konstruktion, einfache Wartung, energieeffiziente Funktionen, robuste Leistung, benutzerfreundliches Design und Sicherheit. Eine Produktlinie für leichte Anwendungen. Wenn Sie genau das brauchen, um Ihre Arbeit zu erledigen, ist die EQ line die perfekte Wahl für Sie.**

Dank des stabilen Hubgerüsts und Fahrgestells unseres Staplers können Sie die Plattform sicher auf 3 Meter anheben. Von dort aus können Sie Gegenstände in bis zu 5 Metern Höhe erreichen. Die Ladewanne kann 90 kg an Waren aufnehmen, während die Ladeplattform 150 kg tragen kann.

Dieser vielseitige Kommissionierer wird in der 1., 2. und 3. Regalebene eingesetzt. Sie können ihn auch für Inspektions- und Wartungsarbeiten in der Höhe verwenden. Zum Beispiel für das Auswechseln einer Glühbirne oder die Reparatur einer Deckenhalterung. Optional ist sogar der Transport zusätzlicher Lasten durch das Ziehen eines Anhängers möglich.

Neben der hohen Stabilität bietet er eine Reihe von automatischen Hilfen zur Vermeidung von Stürzen. Er kann nur betrieben werden, wenn die Hände und Füße des Bedieners richtig platziert und die Schutztüren geschlossen sind. Die Fahrgeschwindigkeit wird automatisch abhängig von der Höhe begrenzt.

Einfache, präzise Bedienelemente und ein sehr kleiner Wendekreis ermöglichen ein schnelles Manövrieren auf engstem Raum. Dank der Li-Ionen-Batterie und des geringen Wartungsaufwands ist er ständig einsatzbereit.

## NIEDRIGERE BETRIEBSKOSTEN

- Die hochwertige und robuste Konstruktion gewährleistet einen zuverlässigen Betrieb über eine lange Lebensdauer bei minimalem Wartungs- und Reparaturbedarf.
- Der AC-Antriebsmotor verspricht eine lange Lebensdauer bei geringem Wartungsbedarf, da er ohne Bürsten und Kommutatoren auskommt.
- Regeneratives Bremsen verlängert die Batterielaufzeit durch Energierückgewinnung und verlängert die Lebensdauer der Bremskomponenten.
- Li-Ionen-Batterien sorgen für maximale Lebensdauer, Effizienz und Laufzeit, ohne dass Wasser nachgefüllt werden muss oder andere Wartungsarbeiten erforderlich sind.
- Für die Plug-in-Diagnose und Fehlerbehebung sind nur ein Laptop, Software und ein Kabel erforderlich - kein teures Handgerät -, um Ausfallzeiten zu reduzieren und eine effiziente Leistung aufrechtzuerhalten.
- Der Schlüsselschalter verhindert eine unbefugte Benutzung.

## UNÜBERTROFFENE PRODUKTIVITÄT

- Die kompakte und stabile Bauweise ermöglicht eine schnelle und sichere Leistung bei großer Manövrierfähigkeit.
- Geringer Platzbedarf (750 mm Breite) kombiniert mit leichter Manövrierbarkeit in engen Kurven und flexibler Beweglichkeit in schmalen Gängen.
- Niedrige Höhe mit eingefahrenem Hubgerüst erleichtert das Passieren von Türöffnungen.
- Durch der hohen Hubkraft kann die Plattform bis zu 3 m angehoben werden, so dass der Bediener Höhen von bis zu 5 m erreichen kann.
- Die 24 V/100 Ah Li-Ionen-Batterie mit hoher Kapazität sorgt für hohe Leistung und lange Laufzeiten zwischen den Ladevorgängen.
- Die Li-Ion-Technologie ermöglicht Dauerbetrieb ohne Batteriewechsel, durch schnelles Zwischenladen in kurzen Pausen.
- Das interne Ladegerät ist so konzipiert, dass es überall einfach an eine geeignete Steckdose angeschlossen werden kann.
- Batterieentladeanzeige (BDI) und Betriebsstundenzähler unterstützen das optimale Timing beim Laden/Wechseln der Batterie.
- Die optionale Zugvorrichtung macht den Stapler noch vielseitiger und ermöglicht den Transport größerer Lasten auf Anhängern.

## SICHERHEIT UND ERGONOMIE

- Die niedrige Einstiegshöhe erleichtert das Betreten und Verlassen der Plattform.
- Die Ladewanne ist in der Position verstellbar und verfügt über eine durchsichtige Netzkonstruktion für eine klare Sicht nach unten und damit für Sicherheit.
- Ein solides Hubgerüst und ein stabiles Fahrgestell ermöglichen ein sicheres Handling von Lasten in maximaler Hubhöhe.
- Schutztüren verhindern, dass Bediener vom Stapler fallen.
- Die automatische Türverriegelung verhindert das Anheben und Fahren bei geöffneten Türen.
- Handsensoren stellen sicher, dass der Bediener beide Hände an den Bedienelementen hat, um Lasten zu heben oder den Stapler zu fahren.
- Der Sensor Bedienerpräsenz erlaubt das Heben/Senken und Fahren nur, wenn beide Füße richtig auf der Plattform platziert sind.
- Für noch mehr Sicherheit kann der Ankerpunkt des Sicherheitsgurtes verwendet werden.
- Die automatische höhenabhängige Fahrgeschwindigkeitsreduzierung setzt sichere Grenzen, um die Stabilität zu gewährleisten.
- Der Schildkröten-/Kriechgeschwindigkeitsschalter ermöglicht ein sehr langsames, sicheres und enges Manövrieren auf engem Raum.
- Die Fingertipp-Bedienelemente sind einfach zu bedienen und ermöglichen eine präzise, sanfte Einstellung der Beschleunigung, des Hebens/Absenkens und der Lenkung.
- Notausschalter und Hupe sind vom Steuergriff aus leicht zu erreichen.
- Gelbe Sicherheitsleuchten erhöhen die Sichtbarkeit der Stapler.
- Das optionale blaue Bodenlicht macht Fußgänger und Bediener anderer Stapler auf die Anwesenheit des Kommissionierers aufmerksam.
- Die Option Arbeitsscheinwerfer verbessert die Sicht in dunklen Bereichen.
- Dank der Li-Ionen-Batterie besteht kein Risiko, dass gefährliche Gase oder Säuren austreten.

# EQ LINE
# LI-IONEN-AKKUS

**Unsere Lagertechnikgeräte der EQ line sind mit Lithium-Ionen-Batterien (Li-Ion) ausgestattet.**

Ein großer Vorteil von Li-Ion ist, dass es ein Zwischenladen unterstützt. Anstatt die Batterien zwischen den Schichten auszutauschen, können Sie sie in kurzen Pausen einfach an ein Schnellladegerät anschließen. Ihr Unternehmen wird auch von den anderen hier beschriebenen Vorteilen in Bezug auf Effizienz, Umwelt und Sicherheit profitieren.

**LAENGERE LEBENSDAUER**
– 3- bis 4-fache Lebensdauer von Blei-Säure-Batterien – geringere Gesamtinvestition in Batterien

**SCHNELLERES LADEN**
– mit den schnellsten Ladegeräten ist eine volle Aufladung in nur 1 Stunde möglich

**HÖHERE EFFIZIENZ**
– Energieverluste beim Laden und Entladen sind bis zu 30% geringer, der Stromverbrauch ist also reduziert

**KEIN BATTERIEWECHSEL**
– schnelles Zwischenladen – 15 Minuten für mehrere Stunden zusätzliche Laufzeit - sorgt für einen bequemen Betrieb mit nur einer Batterie und minimiert den Kauf, die Lagerung und Wartung von Ersatzteilen

**LÄNGERE LAUFZEIT**
– dank effizienterer Batterieleistung und Nutzung von Zwischenladungen, die jederzeit erfolgen können, ohne den Akku zu schädigen oder seine Lebensdauer zu verkürzen

**KEINE TÄGLICHE WARTUNG**
– die Batterie bleibt zum Aufladen an Bord des Hubwagens und es muss kein Wasser nachgefüllt oder der Elektrolyt geprüft werden

**GLEICHBLEIBEND HOHE LEISTUNG**
– mit einer konstanteren Spannungskurve wird die Leistung des Hubwagens auch bei niedriger Batterieladung aufrecht gehalten

**EINGEBAUTER SCHUTZ**
– das intelligente Batteriemanagementsystem (BMS) verhindert automatisch übermäßige Entladung, Aufladung, Spannung und Temperatur. Missbrauch wird praktisch ausgeschlossen.

LiION BATTERY TECHNOLOGY

**info@catlifttruck.com | www.catlifttruck.com**

WGSC2449(04/25) © 2025 MLE B.V. (Registrierungsnr. 33274459). Alle Rechte vorbehalten. CAT, CATERPILLAR, LETS DO THE WORK ihre jeweiligen Logos und "Caterpillar Corporate Yellow," sowie die hierin verwendete "Power Edge" und Cat "Modern Hex" Corporate und Product Identity, sind Warenzeichen von Caterpillar und dürfen nicht ohne Genehmigung verwendet werden.

HINWEIS: Leistungsspezifikationen können abhängig von den Standardfertigungstoleranzen, dem Zustand des Fahrzeugs, dem Reifenzustand, den Bodenbedingungen, der Anwendung oder der Betriebsumgebung variieren. Gabelstapler sind unter Umständen mit nicht serienmäßigen Optionen abgebildet. Besondere Leistungsanforderungen und lokal verfügbare Konfigurationen sollten Sie mit Ihrem Cat Lift Trucks Händler besprechen. Cat Lift Trucks verfolgt eine Politik der ständigen Produktverbesserung. Aus diesem Grund können bestimmte Materialien, Optionen und technische Daten ohne vorherige Ankündigung geändert werden.

WATCH VIDEOS

DOWNLOAD OUR APP