TECHNISCHE DATEN DER EQ LINE

KOMPAKTE DEICHSELSTAPLER MIT MONO-HUBGERÜST

24 V, 1,2 TONNEN

NSP12QLMI

VIELSEITIGKEIT AUF KLEINSTEM RAUM

ALLES MIT EINEM KLEINEN HUBWAGEN ERLEDIGEN

Dieser wirtschaftliche, vielseitige und platzsparende Hubwagen ist ideal für leichte Aufgaben in Lagerhäusern, Supermärkten und Produktionsbereichen. Er ist sogar so klein, dass er in Lieferwagen und Aufzüge passt. Er kann für kurze Pendelfahrten, zum Stapeln bis 1,95 m, zum Auffüllen von Lagerregalen und zum Kommissionieren eingesetzt werden.

CAT®

	Kennzeichen			
1.1	Hersteller			Cat Lift Trucks
1.2	Typenbezeichnung des Herstellers			**NSP12QLMI**
1.3	Antrieb			Batterie
1.4	Bedienung			Mitgänger
1.5	Tragfähigkeit	Q	(kg)	1200
1.6	Lastschwerpunktabstand	c	(mm)	600
1.8	Lastabstand von Mitte Vorderachse	x	(mm)	812
1.9	Radabstand	y	(mm)	1272
	Gewicht			
2.1b	Eigengewicht ohne Last mit maximalem Batteriegewicht		kg	685
2.2	Achslast mit Last und maximalem Batteriegewicht, Fahr-/Lastseite		kg	1190 / 695
2.3	Achslast ohne Last mit maximalem Batteriegewicht, Fahr-/Lastseite		kg	194 / 491
	Räder, Fahrwerk			
3.1	Reifen: PT=Power Thane, Vul=Vulkollan, P=Polyurethane, N=Nylon, G=Gummi Fahr-/Lastseite			P / P
3.2	Reifengröße Fahrseite		(mm)	195 x 70
3.3	Reifengröße Lastseite	ø	(mm)	80 x 70
3.4	Zusatzräder/Stützräder (Durchmesser x Breite)		(mm)	150 x 60
3.5	Anzahl der Räder, Last-/Fahrseite (x=angetrieben)			1x + 1 / 4
3.6	Spurweite (Radmittelpunkt), Fahrseite	b10	(mm)	523
3.7	Spurweite (Radmittelpunkt), Lastseite	b11	(mm)	390
	Abmessungen			
4.2a	Höhe mit eingefahrenem Hubgerüst	h1	(mm)	2050 / 2400
4.3	Freihub	h2	(mm)	1600 / 1950
4.4	Hubhöhe	h3+h13	(mm)	1600 / 1950
4.5	Höhe, Hubgerüst ausgefahren	h4	(mm)	2060 / 2410
4.6	Initialhub	h5	(mm)	120
4.9	Höhe der Deichsel / Lenkkonsole (min/max)	h14	(mm)	1150 / 1430
4.15	Gabelhöhe, vollständig abgesenkt	h13	(mm)	90
4.19	Gesamtlänge	l1	(mm)	1770
4.20	Länge einschließlich Gabelrücken	l2	(mm)	619
4.21	Gesamtbreite	b1	(mm)	800
4.22	Gabelzinkenmaße (Dicke/Breite/Länge)	s / e / l	(mm)	60 / 180 / 1150
4.25	Außenabstand über Gabeln (min./max.)	b5	(mm)	570
4.32	Bodenfreiheit Mitte Radstand (Gabeln gesenkt)	m2	(mm)	17
4.33a	Arbeitsgangbreite (AST) mit Palette 1000 x 1200 mm quer	Ast	(mm)	2286
4.34a	Arbeitsgangbreite (AST) mit Palette 800 x 1200 mm längs	Ast	(mm)	2224
4.35	Wenderadius	Wa	(mm)	1450
	Leistungen			
5.1	Fahrgeschwindigkeit (mit/ohne Last)		km / h	4.5 / 5
5.2	Hubgeschwindigkeit (mit/ohne Last)		m / s	0.06 / 0.13
5.3	Senkgeschwindigkeit (mit/ohne Last)		m / s	0.13 / 0.10
5.8	Maximale Steigfähigkeit (mit/ohne Last)		%	6 / 15
5.10	Betriebsbremse			elektrisch
	E-Motor			
6.1	Fahrmotor, Leistung (60 min.)		kW	0.65
6.2	Hubmotor, Leistung (15%)		kW	2.2
6.4	Batteriespannung, Nennkapazität nach 5 Std. Entladung		V / Ah	24 / 60
6.5	Batteriegewicht		kg	20
	Sonstiges			
8.1	Art der Fahrsteuerung			Stufenlos
10.7.1	Geräuschpegel am Fahrerohr gemäß EN 12 053:2001 und EN ISO 4871, Fahren/Heben/Leerlauf LpAZ		dB (A)	70

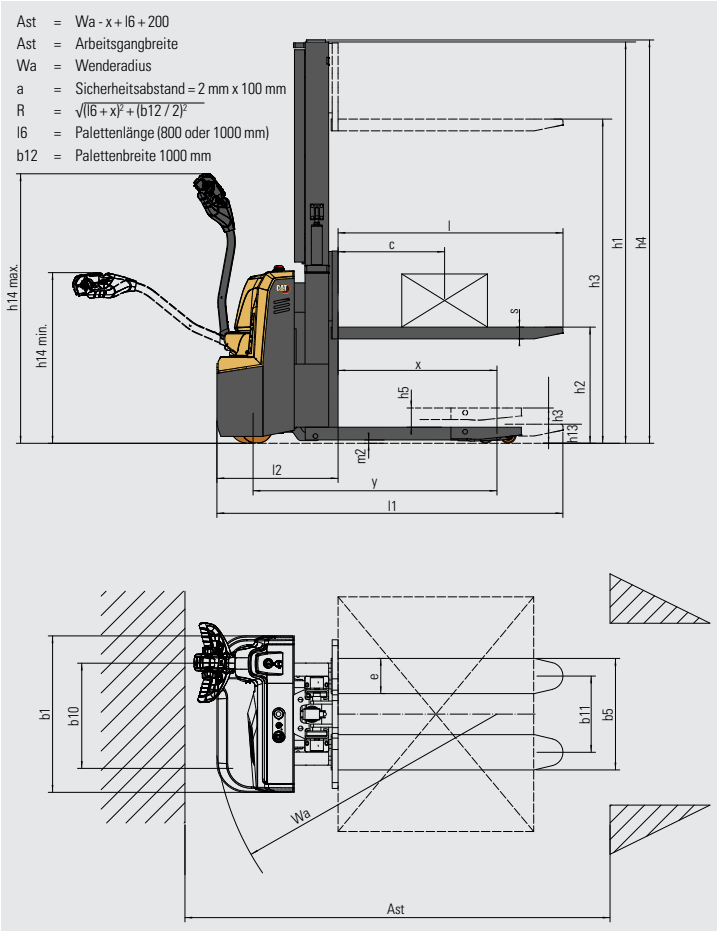

NSP12QLMI				
Hubgerüst-Typ	h3+h13	h1	h5	h4
	mm	mm	mm	mm
Mono	1600	2050	120	2060
	1950	2400	120	2410

Leistung und Tragfähigkeit des Hubgerüsts

h3 = Hubhöhe
h13 = Gabelhöhe, vollständig abgesenkt
h1 = Höhe des gesenkten Hubgerüstes
h5 = Initialhub
h4 = Höhe des gehobenen Hubgerüstes

	LASTDROSSELUNG - NSP12QLMI	
	h3+h13 mm	600 mm Lastschwerpunkt kg
Doppelstock-Niederhubwagen	1600	600 / 600
Nur auf Gabeln	1600	1200
Nur Initialhub	1600	1200
Doppelstock-Niederhubwagen	1950	600 / 600
Nur auf Gabeln	1950	1200
Nur Initialhub	1950	1200

EQ Line

CAT LIFT TRUCKS QUALITÄT - AUCH FÜR DIE KLEINSTEN AUFGABEN

Unsere Lagertechnikgeräte der EQ line haben alles, was Sie für einen zuverlässigen Materialumschlag auf Einstiegsniveau benötigen. Dazu gehören eine robuste Konstruktion, einfache Wartung, energieeffiziente Funktionen, robuste Leistung, benutzerfreundliches Design und Sicherheit. Eine Produktlinie für leichte Anwendungen. Wenn Sie genau das brauchen, um Ihre Arbeit zu erledigen, ist die EQ line die perfekte Wahl für Sie.

Der Initialhub erhöht die Bodenfreiheit und sorgt für eine reibungslose Fahrt über Rampen und unebene Flächen. Er ermöglicht auch die Handhabung von Doppelpaletten, wobei eine Last auf den Lastarmen und eine auf den Gabeln liegt.

Eine kompakte Li-Ionen-Batterie trägt dazu bei, die Gesamtabmessungen zu minimieren. Der Stapler ist sehr wendig, verfügt über einen kleinen Wendekreis und eignet sich ideal für den Einsatz auf engem Raum. Dank des Hubgerüsts mit freier Sicht und der kleinen Stapler-Karosserie ist es einfach, Lasten am Boden und in der Höhe zu sehen und zu positionieren.

Die kompakten Abmessungen, die hohe Stabilität und die ergonomische Deichselbedienung machen den Stapler schnell und komfortabel im Einsatz. Der Palettenumschlag erfolgt reibungslos und kraftvoll, vor allem dank der hochwertigen Gabeln und dem modernen AC-Antriebsmotor.

Langlebige Konstruktion und minimaler Wartungsbedarf bedeuten niedrige Wartungskosten. Zusammen mit dem niedrigen Preis, der langen Lebensdauer und dem sparsamen Energieverbrauch senken diese Faktoren die Gesamtkosten für den Betrieb (TCO).

NIEDRIGERE BETRIEBSKOSTEN

- Die hochwertige und robuste Konstruktion gewährleistet einen zuverlässigen Betrieb über eine lange Lebensdauer bei minimalem Wartungs- und Reparaturbedarf.
- Die Drehpunkte der Lastrollen sind in der Gabelkonstruktion eingeschlossen und geschützt, um Verschleiß beim Betrieb auf Rampen zu vermeiden.
- Die robuste Zugstange bietet zusätzliche strukturelle Festigkeit mit hoher Biege- und Verformungsfestigkeit für zuverlässige Leistung und lange Lebensdauer.
- Die einstellbare Höhe des Ausgleichsrads verlängert die Lebensdauer des Antriebsrads.
- Der AC-Antriebsmotor verspricht eine lange Lebensdauer bei geringem Wartungsbedarf, da er ohne Bürsten und Kommutatoren auskommt.
- Die Abdichtung der Motoren verringert das Risiko von Schäden durch Staub und Wasser.
- Li-Ionen-Batterien sorgen für maximale Lebensdauer, Effizienz und Laufzeit, ohne dass Wasser nachgefüllt werden muss oder andere Wartungsarbeiten erforderlich sind.
- Das Batterieheizsystem optimiert den Wirkungsgrad in kalter Umgebung bis zu 1 °C.
- Für die Plug-in-Diagnose und Fehlerbehebung sind nur ein Laptop, Software und ein Kabel erforderlich - kein teures Handgerät -, um Ausfallzeiten zu reduzieren und eine effiziente Leistung aufrechtzuerhalten.

UNÜBERTROFFENE PRODUKTIVITÄT

- Die kompakte und stabile Bauweise ermöglicht eine schnelle und sichere Leistung bei großer Manövrierfähigkeit.
- Die geringe Größe - zum Teil dank der kompakten Li-Ionen-Batterie - sorgt in Kombination mit der effizienten Lenkung für einen engen Wendekreis und eine einfache Nutzung in schmalen Gängen.
- Seitliche Lenkrollen erhöhen die Stabilität zusätzlich.
- Mono-Hubgerüste bieten eine hervorragende Sicht nach vorne und sind mit maximalen Hubhöhen von bis zu 1,95 Metern erhältlich.
- Der Initialhub hebt das Hubgerüst und die Gabeln an, um die Bodenfreiheit zu erhöhen - für eine bessere Leistung auf Rampen, Überladebrücken und unebenen Böden.
- Das Design des Doppelpalettenhandlings ermöglicht das gleichzeitige Heben und Tragen von zwei Lasten, wobei sich eine auf den Lastarmen und eine auf den Gabeln befindet.
- Gabeln mit konischen Spitzen und integrierten Tandemrädern aus Polyurethan ermöglichen ein reibungsloses Palettenein- und ausfahren und einen ruhigen Lauf.
- Die 24 V/60 Ah Li-Ionen-Batterie mit hoher Kapazität sorgt für hohe Leistung und lange Laufzeiten zwischen den Ladevorgängen.
- Die Li-Ion-Technologie ermöglicht Dauerbetrieb ohne Batteriewechsel, durch schnelles Zwischenladen in kurzen Pausen.
- Das interne Ladegerät ist so konzipiert, dass es überall einfach an eine geeignete Steckdose angeschlossen werden kann.
- Das mitgelieferte externe Ladegerät ermöglicht das bequeme Aufladen an einer bestimmten Station.
- Batterieentladeanzeige (BDI) und Betriebsstundenzähler unterstützen das optimale Timing beim Laden/Wechseln der Batterie.

SICHERHEIT UND ERGONOMIE

- Der ergonomische, gefederte Deichselarm liegt gut in der Hand und ermöglicht ein ermüdungsarmes Arbeiten mit maximaler Kontrolle.
- Durch die Deichsellänge bleibt der Bediener in sicherem Abstand, während der versetzte Befestigung an der Staplerkarosserie die Möglichkeit bietet, nebenher zu gehen.
- Die Bedienelemente sind gut erreichbar am multifunktionalen Deichselkopf platziert.
- Der Schildkröten-/Kriechgeschwindigkeitsschalter ermöglicht das Manövrieren mit senkrechter Deichsel, um sich sicher durch enge Räume zu bewegen.
- Das elektromagnetische Bremssystem verbessert die Bremsleistung.
- Die Feststellbremse wird automatisch aktiviert, wenn der Stapler an Steigungen und Rampen anhält.
- Dank der Li-Ionen-Batterie besteht kein Risiko, dass gefährliche Gase oder Säuren austreten.

EQ LINE
LI-IONEN-AKKUS

Unsere Lagertechnikgeräte der EQ line sind mit Lithium-Ionen-Batterien (Li-Ion) ausgestattet.

Ein großer Vorteil von Li-Ion ist, dass es ein Zwischenladen unterstützt. Anstatt die Batterien zwischen den Schichten auszutauschen, können Sie sie in kurzen Pausen einfach an ein Schnellladegerät anschließen. Ihr Unternehmen wird auch von den anderen hier beschriebenen Vorteilen in Bezug auf Effizienz, Umwelt und Sicherheit profitieren.

LAENGERE LEBENSDAUER
– 3- bis 4-fache Lebensdauer von Blei-Säure-Batterien – geringere Gesamtinvestition in Batterien

SCHNELLERES LADEN
– mit den schnellsten Ladegeräten ist eine volle Aufladung in nur 1 Stunde möglich

BIS ZU 30%

HÖHERE EFFIZIENZ
– Energieverluste beim Laden und Entladen sind bis zu 30% geringer, der Stromverbrauch ist also reduziert

KEIN BATTERIEWECHSEL
– schnelles Zwischenladen – 15 Minuten für mehrere Stunden zusätzliche Laufzeit - sorgt für einen bequemen Betrieb mit nur einer Batterie und minimiert den Kauf, die Lagerung und Wartung von Ersatzteilen

LÄNGERE LAUFZEIT
– dank effizienterer Batterieleistung und Nutzung von Zwischenladungen, die jederzeit erfolgen können, ohne den Akku zu schädigen oder seine Lebensdauer zu verkürzen

KEINE TÄGLICHE WARTUNG
– die Batterie bleibt zum Aufladen an Bord des Hubwagens und es muss kein Wasser nachgefüllt oder Elektrolyt geprüft werden

LiION BATTERY TECHNOLOGY

GLEICHBLEIBEND HOHE LEISTUNG
– mit einer konstanteren Spannungskurve wird die Leistung des Hubwagens auch bei niedriger Batterieladung aufrecht gehalten

EINGEBAUTER SCHUTZ
– das intelligente Batteriemanagementsystem (BMS) verhindert automatisch übermäßige Entladung, Aufladung, Spannung und Temperatur. Missbrauch wird praktisch ausgeschlossen.

info@catlifttruck.com | www.catlifttruck.com

WGSC2447(10/24) © 2024 MLE B.V. (Registrierungsnr. 33274459). Alle Rechte vorbehalten. CAT, CATERPILLAR, LETS DO THE WORK ihre jeweiligen Logos und "Caterpillar Corporate Yellow," sowie die hierin verwendete "Power Edge" und Cat "Modern Hex" Corporate und Product Identity, sind Warenzeichen von Caterpillar und dürfen nicht ohne Genehmigung verwendet werden.

HINWEIS: Leistungsspezifikationen können abhängig von den Standardfertigungstoleranzen, dem Zustand des Fahrzeugs, dem Reifenzustand, den Bodenbedingungen, der Anwendung oder der Betriebsumgebung variieren. Gabelstapler sind unter Umständen mit nicht serienmäßigen Optionen abgebildet. Besondere Leistungsanforderungen und lokal verfügbare Konfigurationen sollten Sie mit Ihrem Cat Lift Trucks Händler besprechen. Cat Lift Trucks verfolgt eine Politik der ständigen Produktverbesserung. Aus diesem Grund können bestimmte Materialien, Optionen und technische Daten ohne vorherige Ankündigung geändert werden.

WATCH VIDEOS

DOWNLOAD OUR APP

CAT®