TECHNISCHE DATEN DER EQ LINE

HANDGEFÜHRTER ELEKTRO-NIEDERHUBWAGEN

24 V, 1,8 TONNEN

NPP18QL

EIN KOSTENSPARENDER ARBEITSKOLLEGE

MEHR TRANSPORTIEREN – WENIGER BEZAHLEN

Dieser praktische kleine Lagerhelfer erspart viel Mühe und Kosten beim Warentransport. Dank seiner robusten Bauweise, seiner leichten Manövrierbarkeit und seiner Stärke für Lasten bis zu 1,8 Tonnen ist er ein zuverlässiger Helfer für die Produktivität. Sie können einen störungsfreien Betrieb und niedrige Betriebskosten über eine lange Lebensdauer erwarten.

CAT®

	Kennzeichen			
1.1	Hersteller			Cat Lift Trucks
1.2	Typenbezeichnung des Herstellers			**NPP18QL**
1.3	Antrieb			Batterie
1.4	Bedienung			Mitgänger
1.5	Tragfähigkeit	Q	(kg)	1800
1.6	Lastschwerpunktabstand	c	(mm)	600
1.8	Lastabstand von Mitte Vorderachse	x	(mm)	987
1.9	Radabstand	y	(mm)	1330
	Gewicht			
2.1b	Eigengewicht ohne Last mit maximalem Batteriegewicht		kg	420
2.2	Achslast mit Last und maximalem Batteriegewicht, Fahr-/Lastseite		kg	992 / 1228
2.3	Achslast ohne Last mit maximalem Batteriegewicht, Fahr-/Lastseite		kg	324 / 496
	Räder, Fahrwerk			
3.1	Reifen: PT=Power Thane, Vul=Vulkollan, P=Polyurethane, N=Nylon, G=Gummi Fahr-/Lastseite			P
3.2	Reifengröße Fahrseite		(mm)	230 x 100
3.3	Reifengröße Lastseite		(mm)	82 x 98 / 82 x 70
3.4	Zusatzräder/Stützräder (Durchmesser x Breite)		(mm)	90 x 40
3.5	Anzahl der Räder, Last-/Fahrseite (x=angetrieben)			1x + 2/2 (4)
3.6	Spurweite (Radmittelpunkt), Fahrseite	b10	(mm)	478
3.7	Spurweite (Radmittelpunkt), Lastseite	b11	(mm)	375
	Abmessungen			
4.4	Hubhöhe	h3	(mm)	120
4.9	Höhe der Deichsel / Lenkkonsole (min/max)	h14	(mm)	750 / 1250
4.15	Gabelhöhe, vollständig abgesenkt	h13	(mm)	82
4.19	Gesamtlänge	l1	(mm)	1666
4.20	Länge einschließlich Gabelrücken	l2	(mm)	516
4.21	Gesamtbreite	b1	(mm)	710
4.22	Gabelzinkenmaße (Dicke/Breite/Länge)	s / e / l	(mm)	55 / 160 / 1150
4.25	Außenabstand über Gabeln (min./max.)	b5	(mm)	550 / 685
4.32	Bodenfreiheit Mitte Radstand (Gabeln gesenkt)	m2	(mm)	27
4.33a	Arbeitsgangbreite (AST) mit Palette 1000 x 1200 mm quer	Ast	(mm)	2302
4.34a	Arbeitsgangbreite (AST) mit Palette 800 x 1200 mm längs	Ast	(mm)	2156
4.35	Wenderadius	Wa	(mm)	1504
	Leistungen			
5.1	Fahrgeschwindigkeit (mit/ohne Last)		km/h	5.8 / 6
5.2	Hubgeschwindigkeit (mit/ohne Last)		m/s	0.03 / 0.038
5.3	Senkgeschwindigkeit (mit/ohne Last)		m/s	0.04 / 0.036
5.8	Maximale Steigfähigkeit (mit/ohne Last)		%	8 / 20
5.10	Betriebsbremse			elektrisch
	E-Motor			
6.1	Fahrmotor, Leistung (60 min.)		kW	1.2
6.2	Hubmotor, Leistung (15%)		kW	0.8
6.4	Batteriespannung, Nennkapazität nach 5 Std. Entladung		V /Ah	24 / 100
6.5	Batteriegewicht		kg	65
	Sonstiges			
8.1	Art der Fahrsteuerung			Stufenlos
10.7	Geräuschpegel am Fahrerohr gemäß EN 12 053:2001 und EN ISO 4871 Arbeit LpAZ		dB(A)	70
10.7.2	Körpervibrationen gemäß EN 13 059:2002			Siehe Gebrauchsanweisung
10.7.3	Handvibrationen gemäß EN 13 059:2002			<2.5

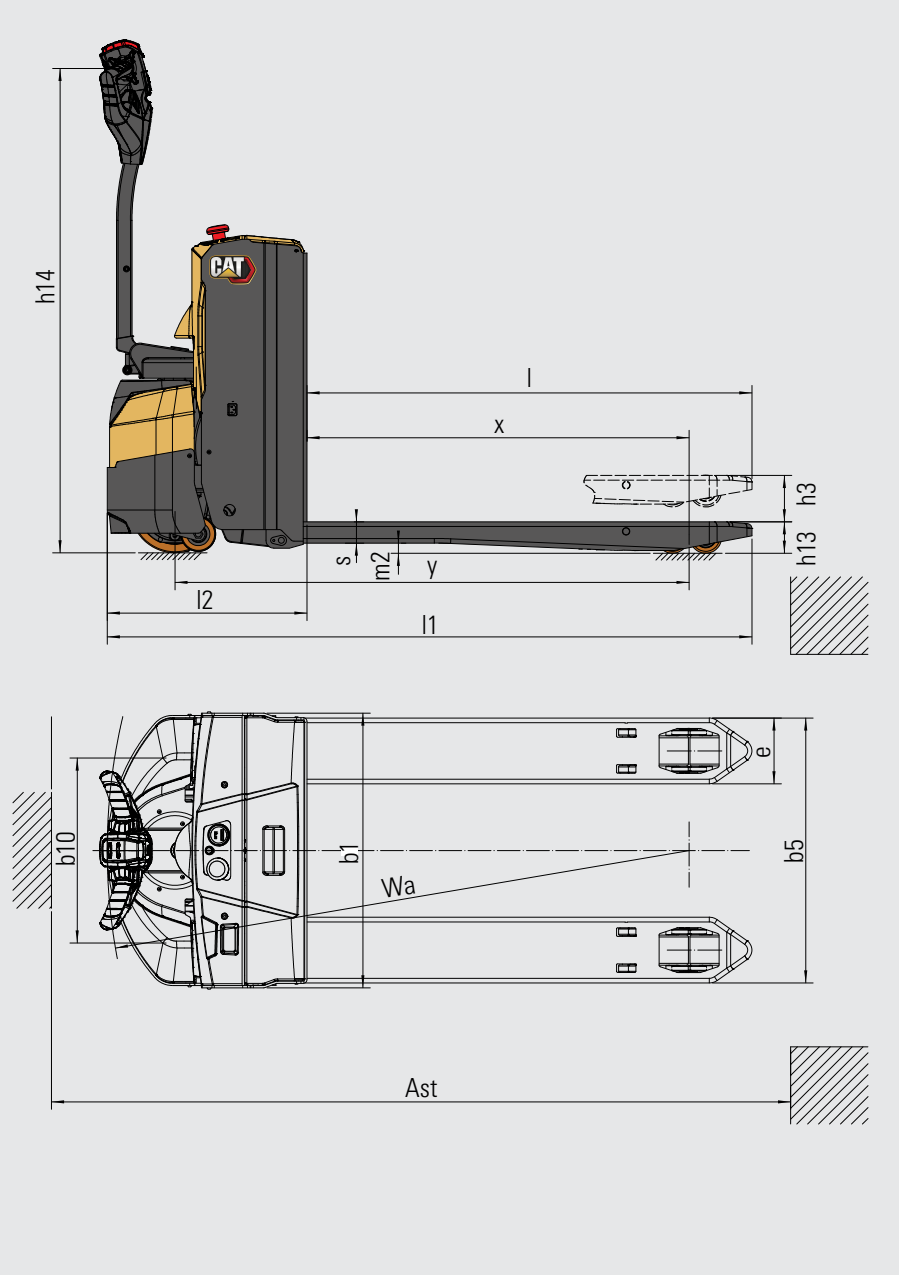

EQ Line

CAT LIFT TRUCKS QUALITÄT - AUCH FÜR DIE KLEINSTEN AUFGABEN

Unsere Lagertechnikgeräte der EQ line haben alles, was Sie für einen zuverlässigen Materialumschlag auf Einstiegsniveau benötigen. Dazu gehören eine robuste Konstruktion, einfache Wartung, energieeffiziente Funktionen, robuste Leistung, benutzerfreundliches Design und Sicherheit. Eine Produktlinie für leichte Anwendungen. Wenn Sie genau das brauchen, um Ihre Arbeit zu erledigen, ist die EQ line die perfekte Wahl für Sie.

Die kompakten Abmessungen, die hohe Stabilität und die ergonomische Deichselbedienung machen den Stapler schnell und komfortabel im Einsatz. Der Palettenumschlag erfolgt reibungslos und kraftvoll, vor allem dank der hochwertigen Gabeln und dem modernen AC-Antriebsmotor.

Die Li-Ionen-Batterietechnologie und das flexible, bequeme Laden sorgen für maximale Produktivität. Es gibt sogar ein Batterieheizsystem, um an kalten Tagen eine effiziente Leistung zu gewährleisten.

Langlebige Konstruktion und minimaler Wartungsbedarf bedeuten niedrige Wartungskosten. Zusammen mit dem niedrigen Preis, der langen Lebensdauer und dem sparsamen Energieverbrauch senken diese Faktoren die Gesamtkosten für den Betrieb (TCO).

NIEDRIGERE BETRIEBSKOSTEN

- Die hochwertige und robuste Konstruktion gewährleistet einen zuverlässigen Betrieb über eine lange Lebensdauer bei minimalem Wartungs- und Reparaturbedarf.
- Die Gabeln, die aus 6 mm starkem, hochfestem Manganstahl gefertigt sind, widerstehen Verformungen.
- Die Drehpunkte der Lastrollen sind in der Gabelkonstruktion eingeschlossen und geschützt, um Verschleiß beim Betrieb auf Rampen zu vermeiden.
- Die robuste Zugstange bietet zusätzliche strukturelle Festigkeit mit hoher Biege- und Verformungsfestigkeit für zuverlässige Leistung und lange Lebensdauer.
- Der AC-Antriebsmotor verspricht eine lange Lebensdauer bei geringem Wartungsbedarf.
- Elektromagnetisches Bremsen verlängert die Lebensdauer der Bremskomponenten.
- Li-Ionen-Batterien sorgen für maximale Lebensdauer, Effizienz und Laufzeit, ohne dass Wasser nachgefüllt werden muss oder andere Wartungsarbeiten erforderlich sind.
- Das Batterieheizsystem optimiert den Wirkungsgrad in kalter Umgebung bis zu 1 °C.
- Für die Plug-in-Diagnose und Fehlerbehebung sind nur ein Laptop, Software und ein Kabel erforderlich - kein teures Handgerät -, um Ausfallzeiten zu reduzieren und eine effiziente Leistung aufrechtzuerhalten.

UNÜBERTROFFENE PRODUKTIVITÄT

- Die kompakte und stabile Bauweise ermöglicht eine schnelle und sichere Leistung bei großer Manövrierfähigkeit.
- Seitliche Lenkrollen erhöhen die Stabilität zusätzlich.
- Gabeln mit konischen Spitzen und integrierten Rädern aus Polyurethan ermöglichen ein reibungsloses Palettenein- und ausfahren und einen ruhigen Lauf.
- Führungsmarkierungen an den Gabeln unterstützen die korrekte Palettenaufnahme.
- Die 24 V/100 Ah Li-Ionen-Batterie mit hoher Kapazität sorgt für hohe Leistung und lange Laufzeiten zwischen den Ladevorgängen.
- Die Li-Ion-Technologie ermöglicht Dauerbetrieb ohne Batteriewechsel, durch schnelles Zwischenladen in kurzen Pausen.
- Das interne Ladegerät (optional) ist so konzipiert, dass es überall einfach an eine geeignete Steckdose angeschlossen werden kann.
- Das mitgelieferte externe Ladegerät ermöglicht das bequeme Aufladen an einer bestimmten Station.
- Der seitliche Batteriewechsel erfordert keine zusätzlichen Werkzeuge oder Geräte und dauert nur 10 Sekunden.
- Batterieentladeanzeige (BDI) und Betriebsstundenzähler unterstützen das optimale Timing beim Laden/Wechseln der Batterie.

SICHERHEIT UND ERGONOMIE

- Der ergonomische, gefederte Deichselarm liegt gut in der Hand und ermöglicht ein ermüdungsarmes Arbeiten mit maximaler Kontrolle.
- Die Bedienelemente sind gut erreichbar am multifunktionalen Deichselkopf platziert.
- Der Schildkröten-/Kriechgeschwindigkeitsschalter ermöglicht das Manövrieren mit senkrechter Deichsel, um sich sicher durch enge Räume zu bewegen.
- Das elektromagnetische Bremssystem verbessert die Bremsleistung.
- Die Feststellbremse wird automatisch aktiviert, wenn der Stapler an Steigungen und Rampen anhält.
- Dank der Li-Ionen-Batterie besteht kein Risiko, dass gefährliche Gase oder Säuren austreten.

EQ LINE
LI-IONEN-AKKUS

Unsere Lagertechnikgeräte der EQ line sind mit Lithium-Ionen-Batterien (Li-Ion) ausgestattet.

Ein großer Vorteil von Li-Ion ist, dass es ein Zwischenladen unterstützt. Anstatt die Batterien zwischen den Schichten auszutauschen, können Sie sie in kurzen Pausen einfach an ein Schnellladegerät anschließen. Ihr Unternehmen wird auch von den anderen hier beschriebenen Vorteilen in Bezug auf Effizienz, Umwelt und Sicherheit profitieren.

LAENGERE LEBENSDAUER
– 3- bis 4-fache Lebensdauer von Blei-Säure-Batterien – geringere Gesamtinvestition in Batterien

SCHNELLERES LADEN
– mit den schnellsten Ladegeräten ist eine volle Aufladung in nur 1 Stunde möglich

HÖHERE EFFIZIENZ
– Energieverluste beim Laden und Entladen sind bis zu 30% geringer, der Stromverbrauch ist also reduziert

KEIN BATTERIEWECHSEL
– schnelles Zwischenladen – 15 Minuten für mehrere Stunden zusätzliche Laufzeit - sorgt für einen bequemen Betrieb mit nur einer Batterie und minimiert den Kauf, die Lagerung und Wartung von Ersatzteilen

LÄNGERE LAUFZEIT
– dank effizienterer Batterieleistung und Nutzung von Zwischenladungen, die jederzeit erfolgen können, ohne den Akku zu schädigen oder seine Lebensdauer zu verkürzen

KEINE TÄGLICHE WARTUNG
– die Batterie bleibt zum Aufladen an Bord des Hubwagens und es muss kein Wasser nachgefüllt oder Elektrolyt geprüft werden

GLEICHBLEIBEND HOHE LEISTUNG
– mit einer konstanteren Spannungskurve wird die Leistung des Hubwagens auch bei niedriger Batterieladung aufrecht gehalten

EINGEBAUTER SCHUTZ
– das intelligente Batteriemanagementsystem (BMS) verhindert automatisch übermäßige Entladung, Aufladung, Spannung und Temperatur. Missbrauch wird praktisch ausgeschlossen.

LiION BATTERY TECHNOLOGY

info@catlifttruck.com | www.catlifttruck.com

WGSC2444(02/24) © 2024 MLE B.V. (Registrierungsnr. 33274459). Alle Rechte vorbehalten. CAT, CATERPILLAR, LETS DO THE WORK ihre jeweiligen Logos und "Caterpillar Corporate Yellow," sowie die hierin verwendete "Power Edge" und Cat "Modern Hex" Corporate und Product Identity, sind Warenzeichen von Caterpillar und dürfen nicht ohne Genehmigung verwendet werden.

HINWEIS: Leistungsspezifikationen können abhängig von den Standardfertigungstoleranzen, dem Zustand des Fahrzeugs, dem Reifenzustand, den Bodenbedingungen, der Anwendung oder der Betriebsumgebung variieren. Gabelstapler sind unter Umständen mit nicht serienmäßigen Optionen abgebildet. Besondere Leistungsanforderungen und lokal verfügbare Konfigurationen sollten Sie mit Ihrem Cat Lift Trucks Händler besprechen. Cat Lift Trucks verfolgt eine Politik der ständigen Produktverbesserung. Aus diesem Grund können bestimmte Materialien, Optionen und technische Daten ohne vorherige Ankündigung geändert werden.

WATCH VIDEOS

DOWNLOAD OUR APP