ELÉTRICO COM PLATAFORMA

NPV20N3
NPV25N3

NPF20N3R
NPF25N3R

NPF20N3S
NPF25N3S

ESPECIFICAÇÕES

PORTA-PALETES ELÉTRICO COM PLATAFORMA DE 24 V, 2,0 - 2,5 TONELADAS

CAT®

EXCECIONALMENTE PRODUTIVO E CONFORTÁVEL

COM RESPOSTAS INOVADORAS PARA OS DESAFIOS DE CARGA/DESCARGA, TRANSPORTE CURTO OU LONGO E MESMO RECOLHA DE MERCADORIAS, OS PORTA-PALETES ELÉTRICOS COM PLATAFORMA NPV/NPF OFERECEM PRODUTIVIDADE E CONFORTO DE CLASSE SUPERIOR. OS AVANÇOS NA TRAÇÃO, NO AMORTECIMENTO, NA ESTABILIDADE E NO CONTROLO ERGONÓMICO GARANTEM UM FUNCIONAMENTO RÁPIDO, FIÁVEL E SEGURO, INDEPENDENTEMENTE DAS CONDIÇÕES.

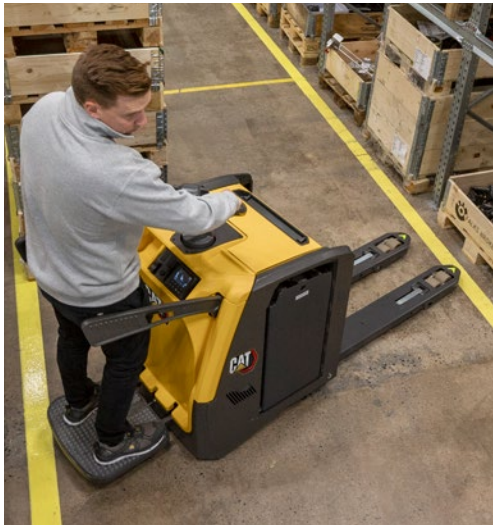

Os modelos estão disponíveis com plataformas dobráveis ou fixas, capacidades de carga de 2,0 ou 2,5 toneladas e uma seleção de três comprimentos de chassis. Podem ser equipados para utilização de baterias de iões de lítio ou de chumbo-ácido. As versões com plataforma dobrável NPV20N3 e NPV25N3 incluem barras laterais de proteção rebatíveis para cima/para baixo.

As versões com plataforma fixa de entrada lateral NPF20N3S e NPF25N3S são adequadas para a recolha de mercadorias e outras aplicações internas. Embora todos os modelos NPV e NPF incluam um amortecimento confortável, as plataformas fixas também oferecem ajuste elétrico opcional, consoante o peso e a preferência do operador.

As versões NPF20N3R e NPF25N3R da plataforma fixa com entrada traseira são ideais para operações de carga e descarga. As suas opções incluem desaceleração/paragem automática, para maior segurança caso o operador tenha o pé fora da plataforma.

A soluções sem precedentes incluem o sistema *ProRide+*, que aumenta simultaneamente a tração, o amortecimento e a estabilidade, mesmo em superfícies escorregadias, molhadas ou irregulares e em curvas.

A cabeça ergonómica do timão *emPower* líder na sua classe, com controlos intuitivos e uma seleção de tecnologias de condução, permite uma ação controlada com precisão e rapidez.

CUSTO DE PROPRIEDADE MAIS BAIXO

- A cabeça do timão totalmente protegida contra intempéries e resistente aos impactos está vedada de acordo com a norma IP65 e reforçada para maior durabilidade.
- A vedação dos conectores, sensores e outros componentes essenciais alia-se a uma construção robusta, localização protegida do visor, prevenção de choques e acidentes, intervalos longos entre revisões e características de acesso rápido, incluindo a tampa do motor removível, para reduzir as necessidades de manutenção e melhorar o tempo de atividade.
- O visor de série inclui BDI (indicador de descarga da bateria) para ajudar a evitar a descarga profunda prejudicial e ajudar na programação correta da substituição da bateria.
- A opção de visor multifuncional oferece informações claras sobre o estado, as falhas e as ações do porta-paletes e da bateria e permite a configuração dos ID do operador e do acesso por código PIN para evitar a utilização não autorizada do porta-paletes.
- A compatibilidade das peças reduz os custos das existências para manutenção destes e de outros porta-paletes Cat.

PRODUTIVIDADE INIGUALÁVEL

- A tecnologia de iões de lítio totalmente integrada torna possível o funcionamento contínuo, sem substituição da bateria, utilizando um carregamento oportuno e rápido durante pausas curtas. (Os compradores podem escolher entre as versões de porta-paletes com bateria de iões de lítio e bateria de chumbo-ácido).
- As dimensões compactas – esta gama inclui os porta-paletes para serviços pesados mais curtos do mercado – aliam-se a um manuseamento simples e preciso para permitir manobras mais rápidas, mesmo em espaços apertados.
- A altura de elevação líder de mercado (220 mm) facilita o trabalho em rampas íngremes e cais de carregamento.
- Níveis excecionais de conforto, controlo, tração e estabilidade mantêm os operadores alerta, confiantes e produtivos, por mais intensa que seja a sua carga de trabalho.
- É possível selecionar três modos de desempenho para satisfazer as necessidades de utilizadores e aplicações individuais: PRO para operadores avançados e operações intensivas; ECO para combinar baixo consumo de energia com alta produtividade; FÁCIL para aprendizes e manipulação de mercadorias sensíveis. (Estão disponíveis apenas com a opção de visor multifuncional).
- A mais recente tecnologia de motor de acionamento CA proporciona maior binário e facilidade de controlo, para um desempenho de primeira classe.
- O controlo de subida/descida proporcional através de botões basculantes permite movimentar o garfo de forma rápida, suave e precisa.

SEGURANÇA E ERGONOMIA

- O sistema exclusivo *ProRide+* é um marco no desenvolvimento de porta-paletes elétricos que resolve o antigo problema da combinação eficaz da tração, do amortecimento e da estabilidade.
- O design único da unidade de tração flutuante funciona com a força de atrito adicional do sistema hidráulico para aumentar a pressão e a tração da roda motriz, evitando a derrapagem das rodas em pisos escorregadios e otimizando o desempenho da travagem.
- O design único do rodízio utiliza um amortecimento variável para minimizar os choques e as vibrações, mesmo em superfícies irregulares, e inclui uma função de bloqueio, que permite manter a estabilidade nas curvas, com ou sem carga.
- A cabeça ergonómica do timão *emPower*, a melhor na sua classe, facilita o acesso aos controlos, com um design único que permite obter a distância mais curta do mercado entre a mão e os botões de elevação/abaixamento.
- As características de funcionamento da cabeça ergonómica do timão incluem uma forma e secção transversal otimizadas do guiador, espaço amplo para as mãos, botões de elevação/abaixamento e buzina aumentados e uma roda de acelerador com a inclinação ideal e sete posições cómodas para os dedos.
- Os controlos duplos permitem acesso fácil com qualquer uma das mãos e podem ser utilizados com precisão, mesmo quando o operador está a usar luvas.
- A direção assistida tipo timão através de um braço-timão curto inclui um amortecedor hidráulico e funciona sem ligação física à roda motriz, evitando a transmissão de solavancos, rotações e viragens, ao mesmo tempo que permite manobras confortáveis, controladas e precisas. (Disponível em modelos com plataforma dobrável e plataforma fixa de entrada traseira).
- A direção conforto através de uma cabeça de timão sem braço (como numa scooter elétrica) aumenta o controlo e a precisão com a ajuda de um amortecedor, evitando choques, vibrações, tensão e fadiga nas mãos, pulsos e braços do operador. (Disponível em modelos com plataforma fixa).
- A opção de direção mecânica oferece um braço-timão longo para uma solução de manobra simples e com pouco esforço em ambientes de trabalho menos intenso. (Disponível apenas no modelo com plataforma dobrável NPV20N3).
- A tecnologia de direção eletrónica ajusta automaticamente a sensibilidade de acordo com o ângulo de viragem e a velocidade do porta-paletes e oferece resistência e resposta, para uma deslocação controlada e total confiança. (Em porta-paletes elétricos).
- O contro de viragem abranda automaticamente o porta-paletes nas curvas, para manter o movimento seguro. (Em porta-paletes elétricos).
- O amortecimento de alto conforto em plataformas dobráveis e fixas minimiza os impactos especialmente nos joelhos e atua progressivamente com o aumento do peso do operador, enquanto os controlos ergonómicos e a direção reduzem ainda mais o esforço e a fadiga.
- A opção exclusiva de amortecimento ajustável eletricamente em modelos com plataforma fixa foi otimizada para o peso e a preferência de cada operador com um simples toque de botão, proporcionando um aumento de conforto a um custo reduzido.
- As barras laterais de proteção nos modelos com plataforma dobrável foram colocadas na posição elevada e são acolchoadas, confortáveis e resistentes aos choques, permitindo uma abertura de forma rápida e simples com uma única mão, para ajudar a evitar quedas e proteger contra impactos.
- Os modelos com plataforma fixa oferecem proteção e conforto extras, com um degrau baixo e opções de conceção de barreiras de entrada traseira e lateral.
- O sistema opcional de proteção do pé abranda/para automaticamente o porta-paletes se o pé estiver fora da plataforma. (Modelos com plataforma fixa de entrada traseira).
- A construção robusta inclui chassis compacto, mas resistente, para-choques integrado e plataforma de ferro fundido para resistir à deformação e proteger o operador.

EQUIPAMENTO PADRÃO E OPÇÕES

	NPV20N3	NPV25N3	NPF20N3R	NPF25N3R	NPF20N3S	NPF25N3S
GERAL						
Microcomputador, incluindo horímetro e indicador de bateria	●	●	●	●	●	●
Visor de série, incluindo horímetro e indicador de bateria	●	●	●	●	●	●
Plataforma dobrável	●	●	–	–	–	–
Plataforma fixa, entrada traseira	–	–	●	●	–	–
Plataforma fixa, entrada lateral	–	–	–	–	●	●
Braço-timão mecânico	●	●	–	–	–	–
Braço-timão elétrico	○	○	●	●	–	–
Braço-timão conforto	–	–	○	○	●	●
Indicação de palete transversal nos garfos e marcação nas pontas dos garfos	●	●	●	●	●	●
Desenho para armazém frigorífico, até -10°C	●	●	●	●	●	●
Motor de elevação regulado por velocidade	●	●	●	●	●	●
Válvula ligar/desligar para abaixamento, controlada por interruptor basculante na cabeça do timão	●	●	●	●	●	●
Roda motriz de vulkollan	●	●	●	●	●	●
Rodas de carga em linha de vulkollan	○	●	●	●	●	●
Roda de carga individual	●	–	–	–	–	–
Entrada/saída de paletes fechada	○	○	○	○	○	○
Libertação rápida do bloqueio da bateria	○	○	○	○	○	○
Rolos de bateria	○	○	○	○	○	○
Baterias de iões de lítio*	○	○	○	○	○	○
Baterias de chumbo-ácido	○	○	○	○	○	○
AMBIENTE						
Design para armazenamento frigorífico, 0 °C a -30 °C	○	○	○	○	○	○
CONTROLOS DE CONDUÇÃO E ELEVAÇÃO						
Cabeça do timão reforçada - com entrada de interruptor de chave	●	●	●	●	●	●
Condução com timão para cima	○	○	–	–	–	–
OPÇÕES DE RODAS						
Vulkollan	●	●	●	●	●	●
Tractothan	○	○	○	○	○	○
Super Grip	○	○	○	○	○	○

INTEGRAÇÃO TOTAL DA BATERIA DE IÕES DE LÍTIO*

A integração total da comunicação com a bateria de iões de lítio nos porta-paletes elétricos Cat com plataforma permite que toda a informação relativa à bateria seja apresentada claramente no visor a cores incorporado no porta-paletes.

A opção de bateria de iões de lítio está disponível em regiões selecionadas.

● Padrão ○ Opção

EQUIPAMENTO PADRÃO E OPÇÕES

OUTRAS OPÇÕES	NPV20N3	NPV25N3	NPF20N3R	NPF25N3R	NPF20N3S	NPF25N3S
Condução assistida	○	○	●	●	●	●
Visor multifuncional, incluindo BDI e horímetro, início de sessão com código PIN (100 códigos) e ícones gráficos	○	○	○	○	○	○
Encosto de carga	○	○	○	○	○	○
Tabuleiro multiusos	○	○	○	○	○	○
Entrada do interruptor de chave	●	●	●	●	●	●
Tomada de alimentação de 12 V CC	○	○	○	○	○	○
Tomada USB de 5 V	○	○	○	○	○	○
Barra de equipamentos	○	○	○	○	○	○
Secretária incl. suporte RAM C	○	○	○	○	○	○
Suporte de barra de equipamento RAM tamanho do sistema C	○	○	○	○	○	○
Suporte de barra de equipamento RAM tamanho do sistema C, 2 peças	○	○	○	○	○	○
Suporte de barra de equipamento RAM tamanho D	○	○	○	○	○	○
LED de luzes de trabalho	○	○	○	○	○	○
Velocidade de condução aumentada com/sem carga de 10,5/12,5 km/h (apenas em combinação com direção assistida)	○	○	○	○	○	○
Redução da rotação ativa	○	○	○	○	○	○
Cor especial RAL	○	○	○	○	○	○
Fluência da bateria	○	○	○	○	○	○
Aviso sonoro de nível de bateria	○	○	○	○	○	○
Alarme de serviço	○	○	○	○	○	○
Logoff automático	○	○	○	○	○	○
Reverter para baixa velocidade no logoff	○	○	○	○	○	○
Reverter para baixa velocidade na ausência do operador	○	○	○	○	○	○

DIMENSÕES DO CHASSIS E DA BATERIA

Chassis			Tipo da bateria de 24 V		Capacidade da bateria, Ah	Compartimento da bateria			Tipo de célula	Peso da bateria, kg	Peso aproximado do porta-paletes, kg
Mini	Júnior	Sénior	Chumbo-ácido	lões de lítio		Amovível	Rolos de aço	Fixo		Mín/Máx	Sem bateria
●			●		240 – 300	●	○		BS - norma britânica	250 / 300	500
				●	222			●	NMC prismática		
	●		●		270 - 375		●		DIN	285 / 350	505
					280 - 400	●	○		BS - norma britânica		
				●	296 / 370			●	NMC prismática	350 / 470	510
		●	●		420 - 600	●	○		BS - norma britânica		

Chassis			NPV20/25N3				NPF20/25N3(R)(S)		Largura do porta-paletes b_1 mm
			Comprimento do porta-paletes l_1 (l=1150)		AST, mm (1 x palete UE longitudinal)		Comprimento do porta-paletes l_1 (l=1150) mm	AST, mm (1 x palete UE longitudinal)	
Mini	Júnior	Sénior	Plataforma subida	Plataforma descida	Plataforma subida	Plataforma descida	Entrada traseira ou lateral na plataforma		
●			1880	2256	2299	2652	2292	2692	740
	●		1960	2336	2379	2732	2372	2772	740
		●	2024	2400	2443	2796	2436	2836	740

● Padrão ○ Opção

	Características				
1.1	Fabricante			Cat Lift Trucks	Cat Lift Trucks
1.2	Tipo Designação do modelo do fabricante			**NPV20N3** [9]	**NPV25N3** [9]
1.3	Força motriz			Eléctrico	Eléctrico
1.4	Comando da operação			Acomp. a pé/ Op. em pé	Acomp. a pé/ Op. em pé
1.5	Capacidade de carga	Q	(kg)	2000	2500
1.6	Distância do centro de carga	c	(mm)	600	600
1.8	Distância do eixo das rodas de carga ao bastidor (garfos descidos)	x	(mm)	975	975
1.9	Distância entre eixos	y	(mm)	1437	1437
	Peso				
2.1b	Peso de empilhador sem carga e com bateria (máxima)		kg	750	750
2.2	Peso nos eixos com carga máxima nominal & incluindo a bateria (máxima) lado motriz/da carga		kg	1015 / 1742	1128 / 2129
2.3	Peso nos eixos sem carga e com bateria (máxima), lado motriz/da carga		kg	570 / 187	570 / 187
	Rodas / Transmissão				
3.1	Tipo de pneu: PT=Power Thane, Vul=Vulkollan, P=Poliuretano, N=Nylon, B=Borracha lado motriz/da carga			Vul / Vul	Vul / Vul
3.2	Dimensões da roda motriz		(mm)	235 x 75	235 x 75
3.3	Dimensões da roda de carga		(mm)	85 x 75	85 x 75
3.4	Dimensões da roda estabilizadora (diâmetro x largura)		(mm)	150 x 60	150 x 60
3.5	Numero de rodas, da carga/lado motriz (x = motrizes)			4 / 1 x +2	4 / 1x +2
3.6	Distância de rodagem (centro dos pneus), lado motriz	b10	(mm)	520	520
3.7	Distância de rodagem (centro dos pneus), lado da carga	b11	(mm)	b5 - 175	b5 - 175
	Dimensões				
4.4	Altura normal de elevação	h3	(mm)	135	135
4.8	Distância entre o chão e o assento / a plataforma	h7	(mm)	171	171
4.9	Altura do braço móvel / consola da direcção (mín./máx.)	h14	(mm)	1099 / 1512	1099 / 1512
4.15	Altura dos garfos completamente apoiados no solo	h13	(mm)	85	85
4.19	Comprimento total	l1	(mm)	1880 / 2256	1880 / 2256
4.20	Distância à face do garfo (inclui espessura do garfo)	l2	(mm)	730 / 1106	730 / 1106
4.21	Largura total	b1/b2	(mm)	740	740
4.22	Garfos, (espessura, largura, comprimento)	s / e / l	(mm)	60 / 175 / 1150	60 / 175 / 1150
4.25	Largura externa sobre garfos (mínimo/máximo)	b5	(mm)	560	560
4.32	Altura livre ao solo no centro da base das rodas (garfos em baixo)	m2	(mm)	25	25
4.33c	Largura do corredor de trabalho (Ast) c/paletes de 1000 x1200 mm, carga transversal, plataforma para cima/baixo	Ast	(mm)	2472 / 2825	2472 / 2825
4.33d	Largura do corredor de trabalho (Ast3) c/paletes de 1000 x1200 mm, carga transversal, plataforma para cima/baixo	Ast3	(mm)	1953 / 2306	
4.34c	Largura do corredor de trabalho (Ast) c/paletes de 800 x1200 mm, carga em comprimento, plataforma para cima/baixo	Ast	(mm)	2358 / 2711	2358 / 2711
4.34d	Largura do corredor de trabalho (Ast3) c/paletes de 800 x1200 mm, carga em comprimento, plataforma para cima/baixo	Ast3	(mm)	2153 / 2506	2153 / 2506
4.35	Raio do círculo de viragem	Wa	(mm)	1666 / 2019	1666 / 2019
	Rendimento				
5.1	Velocidade de deslocação, com/sem carga		km / h	10 / 10 [7]	10 / 10 [7]
5.2	Velocidade de elevação, com/sem carga		m / s	0.07 / 0.09	0.06 / 0.09
5.3	Velocidade de descida, com/sem carga		m / s	0.12 / 0.09	0.11 / 0.09
5.7	Aptidão em rampa, com/sem carga		%	14 / 22	11 / 22
5.9	Tempo de aceleração com/sem carga (10 m)		s	6.1 / 5.3	6.5 / 5.3
5.10	Travões de serviço (mecânico/hidráulico/eléctrico/pneumático)			Eléctrico	Eléctrico
	Motores Eléctricos				
6.1	Capacidade do motor de tracção (ciclo curto de 60 min.)		kW	2.4	2.4
6.2	Força do motor de elevação a 15% do factor de carga		kW	2.2	2.2
6.4	Tensão da bateria/capacidade com descarga de 5h		V / Ah	24 / 222[10]-300	24 / 222[10]-300
6.5	Peso da bateria		kg	250 - 300	250 - 300
6.6b	Consumo de energia, de acordo com o ciclo EN 16796		kWh / h	0.4	0.42
	Diversos				
8.1	Tipo de comando da deslocação			Contínuo	Contínuo
10.7.1	Nível do som ao ouvido do operador de acordo com EN 12 053:2001 e EN ISO 487, condução/elevação/parado LpAZ		dB (A)	62	64

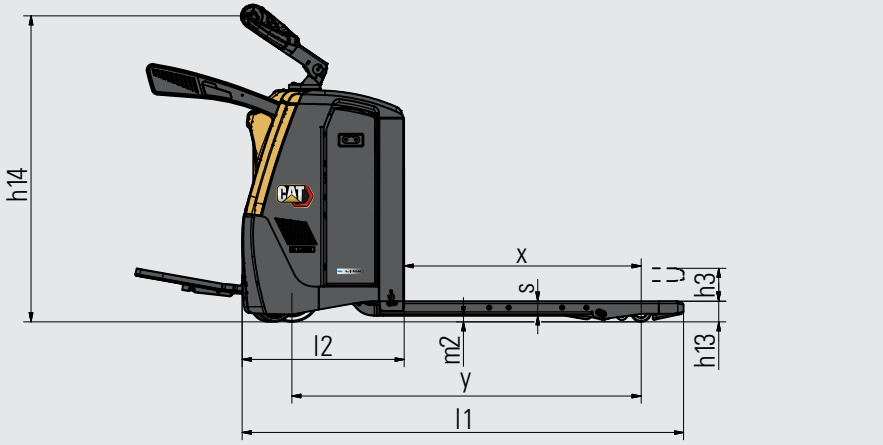

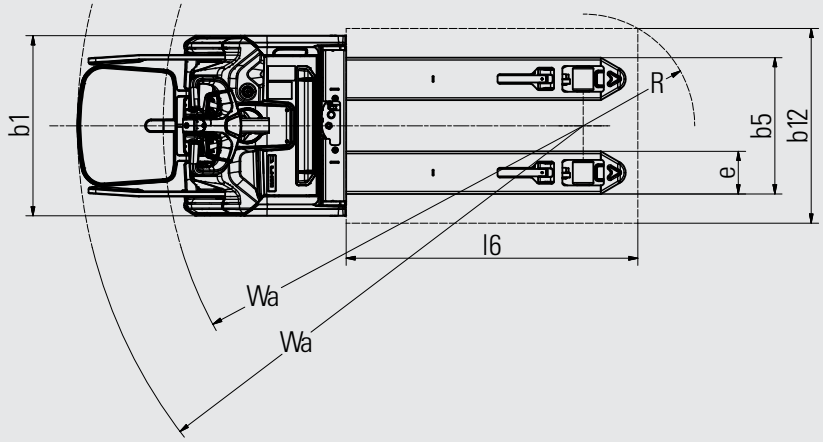

Ast = Wa-x+l6+200
Ast = Largura do corredor de trabalho
Wa = Raio de viragem

7) 10,5/12,5 km/h com direção assistida e rodas em linha
8) Direção conforto
9) Tamanhos diferentes de chassis para acompanhar várias capacidades de bateria são opcionais. Os tamanhos de chassis opcionais podem influenciar as dimensões do porta-paletes. Consulte as tabelas de chassis e baterias ou contacte o seu concessionário para obter detalhes completos.
10) Mostra a capacidade de iões de lítio; Bateria de chumbo-ácido 240Ah

ESPECIFICAÇÕES PORTA-PALETES ELÉTRICO COM PLATAFORMA DE 24 V, 2,0 - 2,5 TONELADAS

	Características				
1.1	Fabricante			Cat Lift Trucks	Cat Lift Trucks
1.2	Tipo Designação do modelo do fabricante			**NPF20N3R** [9]	**NPF25N3R** [9]
1.3	Força motriz			Eléctrico	Eléctrico
1.4	Comando da operação			Op. em pé	Op. em pé
1.5	Capacidade de carga	Q	(kg)	2000	2500
1.6	Distância do centro de carga	c	(mm)	600	600
1.8	Distância do eixo das rodas de carga ao bastidor (garfos descidos)	x	(mm)	975	975
1.9	Distância entre eixos	y	(mm)	1437	1437
	Peso				
2.1b	Peso de empilhador sem carga e com bateria (máxima)		kg	820	820
2.2	Peso nos eixos com carga máxima nominal & incluindo a bateria (máxima) lado motriz/da carga		kg	1216 / 1691	1270 / 2110
2.3	Peso nos eixos sem carga e com bateria (máxima), lado motriz/da carga		kg	648 / 169	648 / 169
	Rodas / Transmissão				
3.1	Tipo de pneu: PT=Power Thane, Vul=Vulkollan, P=Poliuretano, N=Nylon, B=Borracha lado motriz/da carga			Vul / Vul	Vul / Vul
3.2	Dimensões da roda motriz		(mm)	235 x 75	235 x 75
3.3	Dimensões da roda de carga		(mm)	85 x 75	85 x 75
3.4	Dimensões da roda estabilizadora (diâmetro x largura)		(mm)	150 x 60	150 x 60
3.5	Numero de rodas, da carga/lado motriz (x = motrizes)			4 / 1x +2	4 / 1x +2
3.6	Distância de rodagem (centro dos pneus), lado motriz	b10	(mm)	520	520
3.7	Distância de rodagem (centro dos pneus), lado da carga	b11	(mm)	b5 - 175	b5 - 175
	Dimensões				
4.4	Altura normal de elevação	h3	(mm)	135	135
4.8	Distância entre o chão e o assento / a plataforma	h7	(mm)	170	170
4.9	Altura do braço móvel / consola da direcção (mín./máx.)	h14	(mm)	1119 / 1428	1119 / 1428
4.15	Altura dos garfos completamente apoiados no solo	h13	(mm)	85	85
4.19	Comprimento total	l1	(mm)	2292	2292
4.20	Distância à face do garfo (inclui espessura do garfo)	l2	(mm)	1141	1141
4.21	Largura total	b1/b2	(mm)	740	740
4.22	Garfos, (espessura, largura, comprimento)	s / e / l	(mm)	60 / 175 / 1150	60 / 175 / 1150
4.25	Largura externa sobre garfos (mínimo/máximo)	b5	(mm)	560	560
4.32	Altura livre ao solo no centro da base das rodas (garfos em baixo)	m2	(mm)	25	25
4.33a	Largura do corredor de trabalho (Ast) c/paletes de 1000 x1200 mm, carga transversal	Ast	(mm)	2865	2865
4.33b	Largura do corredor de trabalho (Ast3) c/paletes de 1000 x1200 mm, carga transversal	Ast3	(mm)	2346	2346
4.34a	Largura do corredor de trabalho (Ast) c/paletes de 800 x1200 mm, carga em comprimento	Ast	(mm)	2751	2751
4.34b	Largura do corredor de trabalho (Ast3) c/paletes de 800 x1200 mm, carga em comprimento	Ast3	(mm)	2546	2546
4.35	Raio do círculo de viragem	Wa	(mm)	2059	2059
	Rendimento				
5.1	Velocidade de deslocação, com/sem carga		km / h	10 / 10 [7]	10 / 10 [7]
5.2	Velocidade de elevação, com/sem carga		m / s	0.07 / 0.09	0.06 / 0.09
5.3	Velocidade de descida, com/sem carga		m / s	0.12 / 0.09	0.11 / 0.09
5.7	Aptidão em rampa, com/sem carga		%	13 / 15	11 / 22
5.9	Tempo de aceleração com/sem carga (10 m)		s	6.1 / 5.3	6.5 / 5.3
5.10	Travões de serviço (mecânico/hidráulico/eléctrico/pneumático)			Eléctrico	Eléctrico
	Motores Eléctricos				
6.1	Capacidade do motor de tracção (ciclo curto de 60 min.)		kW	2.4	2.4
6.2	Força do motor de elevação a 15% do factor de carga		kW	2.2	2.2
6.4	Tensão da bateria/capacidade com descarga de 5h		V / Ah	24 / 222[10]-300	24 / 222[10]-300
6.5	Peso da bateria		kg	250 - 300	250 - 300
6.6b	Consumo de energia, de acordo com o ciclo EN 16796		kWh / h	0.4	0.42
	Diversos				
8.1	Tipo de comando da deslocação			Contínuo	Contínuo
10.7.1	Nível do som ao ouvido do operador de acordo com EN 12 053:2001 e EN ISO 487, condução/elevação/parado LpAZ		dB (A)	62	64

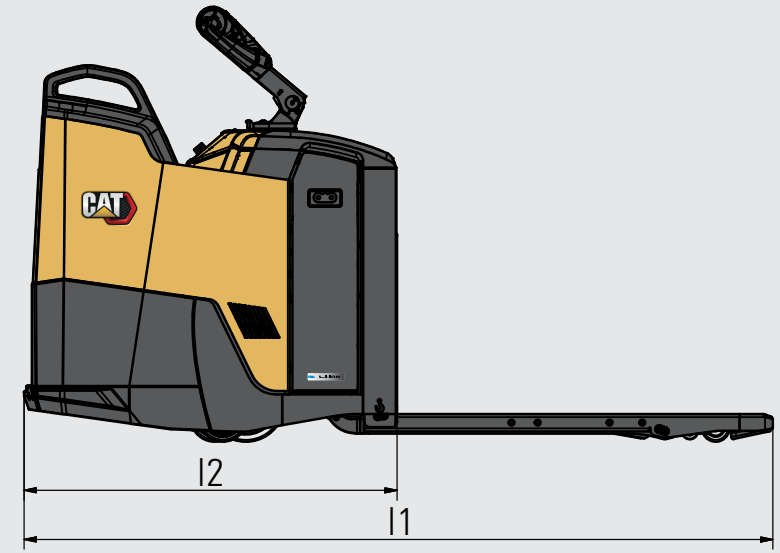

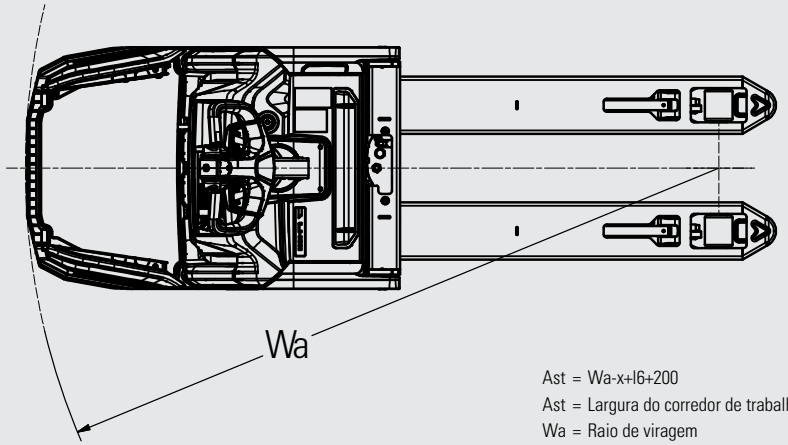

Ast = Wa-x+l6+200
Ast = Largura do corredor de trabalho
Wa = Raio de viragem

7) 10,5/12,5 km/h com direção assistida e rodas em linha
8) Direção conforto
9) Tamanhos diferentes de chassis para acompanhar várias capacidades de bateria são opcionais. Os tamanhos de chassis opcionais podem influenciar as dimensões do porta-paletes. Consulte as tabelas de chassis e baterias ou contacte o seu concessionário para obter detalhes completos.
10) Mostra a capacidade de iões de lítio; Bateria de chumbo-ácido 240Ah

	Características				
1.1	Fabricante			Cat Lift Trucks	Cat Lift Trucks
1.2	Tipo Designação do modelo do fabricante			**NPF20N3S** [9]	**NPF25N3S** [9]
1.3	Força motriz			Eléctrico	Eléctrico
1.4	Comando da operação			Op. em pé	Op. em pé
1.5	Capacidade de carga	Q	(kg)	2000	2500
1.6	Distância do centro de carga	c	(mm)	600	600
1.8	Distância do eixo das rodas de carga ao bastidor (garfos descidos)	x	(mm)	975	975
1.9	Distância entre eixos	y	(mm)	1437	1437
	Peso				
2.1b	Peso de empilhador sem carga e com bateria (máxima)		kg	800	800
2.2	Peso nos eixos com carga máxima nominal & incluindo a bateria (máxima) lado motriz/da carga		kg	1202 / 1688	1193 / 2107
2.3	Peso nos eixos sem carga e com bateria (máxima), lado motriz/da carga		kg	634 / 166	643 / 166
	Rodas / Transmissão				
3.1	Tipo de pneu: PT=Power Thane, Vul=Vulkollan, P=Poliuretano, N=Nylon, B=Borracha lado motriz/da carga			Vul / Vul	Vul / Vul
3.2	Dimensões da roda motriz		(mm)	235 x 75	235 x 75
3.3	Dimensões da roda de carga		(mm)	85 x 75	85 x 75
3.4	Dimensões da roda estabilizadora (diâmetro x largura)		(mm)	150 x 60	150 x 60
3.5	Numero de rodas, da carga/lado motriz (x = motrizes)			4 / 1x +2	4 / 1x +2
3.6	Distância de rodagem (centro dos pneus), lado motriz	b10	(mm)	520	520
3.7	Distância de rodagem (centro dos pneus), lado da carga	b11	(mm)	b5 - 175	b5 - 175
	Dimensões				
4.4	Altura normal de elevação	h3	(mm)	135	135
4.8	Distância entre o chão e o assento / a plataforma	h7	(mm)	170	170
4.9	Altura do braço móvel / consola da direcção (mín./máx.)	h14	(mm)	1130 / 1297[8]	1130 / 1297[8]
4.15	Altura dos garfos completamente apoiados no solo	h13	(mm)	85	85
4.19	Comprimento total	l1	(mm)	2292	2292
4.20	Distância à face do garfo (inclui espessura do garfo)	l2	(mm)	1141	1141
4.21	Largura total	b1/b2	(mm)	740	740
4.22	Garfos, (espessura, largura, comprimento)	s / e / l	(mm)	60 / 175 / 1150	60 / 175 / 1150
4.25	Largura externa sobre garfos (mínimo/máximo)	b5	(mm)	560	560
4.32	Altura livre ao solo no centro da base das rodas (garfos em baixo)	m2	(mm)	25	25
4.33a	Largura do corredor de trabalho (Ast) c/paletes de 1000 x1200 mm, carga transversal	Ast	(mm)	2865	2865
4.33b	Largura do corredor de trabalho (Ast3) c/paletes de 1000 x1200 mm, carga transversal	Ast3	(mm)	2346	2346
4.34a	Largura do corredor de trabalho (Ast) c/paletes de 800 x1200 mm, carga em comprimento	Ast	(mm)	2751	2751
4.34b	Largura do corredor de trabalho (Ast3) c/paletes de 800 x1200 mm, carga em comprimento	Ast3	(mm)	2546	2546
4.35	Raio do círculo de viragem	Wa	(mm)	2059	2059
	Rendimento				
5.1	Velocidade de deslocação, com/sem carga		km / h	10 / 10 [7]	10 / 10 [7]
5.2	Velocidade de elevação, com/sem carga		m / s	0.07 / 0.09	0.06 / 0.09
5.3	Velocidade de descida, com/sem carga		m / s	0.12 / 0.09	0.11 / 0.09
5.7	Aptidão em rampa, com/sem carga		%	13 / 15	11 / 22
5.9	Tempo de aceleração com/sem carga (10 m)		s	6.1 / 5.3	6.5 / 5.3
5.10	Travões de serviço (mecânico/hidráulico/eléctrico/pneumático)			Eléctrico	Eléctrico
	Motores Eléctricos				
6.1	Capacidade do motor de tracção (ciclo curto de 60 min.)		kW	2.4	2.4
6.2	Força do motor de elevação a 15% do factor de carga		kW	2.2	2.2
6.4	Tensão da bateria/capacidade com descarga de 5h		V / Ah	24 / 222[10]-300	24 / 222[10]-300
6.5	Peso da bateria		kg	250 - 300	250 - 300
6.6b	Consumo de energia, de acordo com o ciclo EN 16796		kWh / h	0.4	0.42
	Diversos				
8.1	Tipo de comando da deslocação			Contínuo	Contínuo
10.7.1	Nível do som ao ouvido do operador de acordo com EN 12 053:2001 e EN ISO 487, condução/elevação/parado LpAZ		dB (A)	62	64

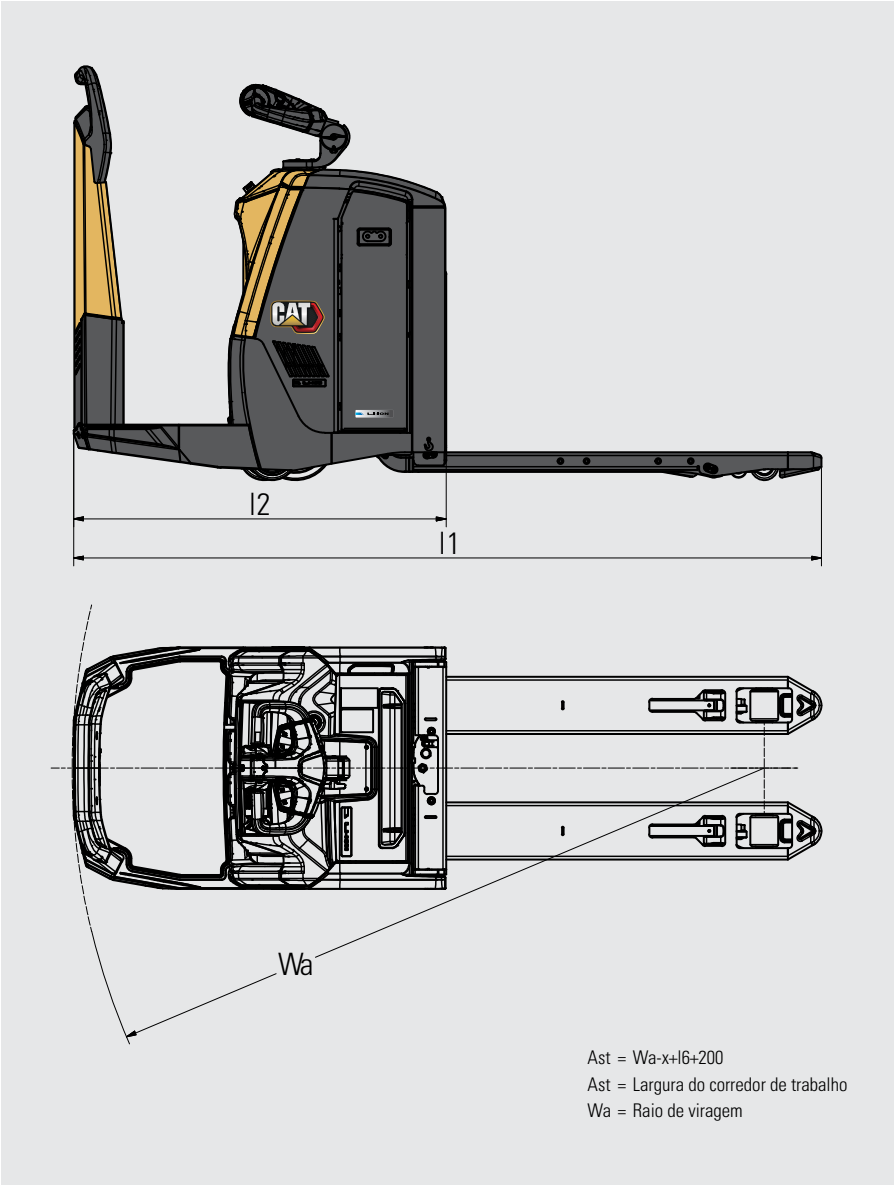

7) 10,5/12,5 km/h com direção assistida e rodas em linha
8) Direção conforto
9) Tamanhos diferentes de chassis para acompanhar várias capacidades de bateria são opcionais. Os tamanhos de chassis opcionais podem influenciar as dimensões do porta-paletes. Consulte as tabelas de chassis e baterias ou contacte o seu concessionário para obter detalhes completos.
10) Mostra a capacidade de iões de lítio; Bateria de chumbo-ácido 240Ah

BATERIAS DE IÕES DE LÍTIO CAT®

ESTÁ NA HORA DE MUDAR?

LiION BATTERY TECHNOLOGY

A tecnologia de bateria de iões de lítio está agora disponível como opção em quase todas as gamas de empilhadores elétricos de contrapeso e de armazém Cat®. Embora as baterias de chumbo-ácido continuem a ser uma escolha popular entre os nossos clientes, e ainda tenham muito para oferecer, apresentam vários desafios que os iões de lítio permitem ultrapassar.

Talvez a mudança mais notória ao mudar para os iões de lítio seja a utilização do carregamento oportuno. Em vez de trocar de bateria entre turnos, pode simplesmente ligar-se a um carregador rápido durante pequenas pausas e manter a mesma bateria a funcionar de forma contínua. Isto, juntamente com outros benefícios em termos de eficiência, ambiente e segurança, torna os iões de lítio uma alternativa muito apelativa.

MAIOR LONGEVIDADE

MAIS ALTA

MAIOR DURAÇÃO

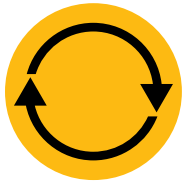

ELEVADO DESEMPENHO CONSTANTE

CARREGAMENTO MAIS RÁPIDO

SEM SUBSTITUIÇÃO DA BATERIA

SEM MANUTENÇÃO DIÁRIA

PROTEÇÃO INCORPORADA

Vantagens das baterias de iões de lítio Cat em relação às baterias de chumbo-ácido

A mudança para os iões de lítio requer um investimento inicial mais elevado, mas tal deve ser visto em comparação com a poupança contínua oferecida pelas baterias de iões de litio em termos de energia, equipamento, mão-de-obra e tempo de inatividade.

- **Maior longevidade –** 3 a 4 vezes mais tempo de vida útil do que a bateria de chumbo-ácido – permite reduzir o investimento global em baterias
- **Maior eficiência –** as perdas de energia durante o carregamento e a descarga são inferiores em cerca de 30%, o que significa uma redução no consumo de eletricidade
- **Maior duração –** graças ao desempenho mais eficaz da bateria e ao uso de cargas oportunas, as quais podem ser feitas em qualquer altura sem danificar a bateria ou encurtar o respetivo tempo de vida
- **Elevado desempenho constante –** com uma curva de tensão mais constante – mantém uma maior produtividade do empilhador, mesmo próximo do fim do turno
- **Carregamento mais rápido –** permite uma carga completa em apenas 1 hora com os carregadores mais rápidos
- **Sem troca de bateria –** cargas oportunas rápidas – 15 minutos para várias horas de funcionamento extra – permitem uma operação contínua com apenas uma bateria e minimizam a necessidade de comprar, armazenar e manter baterias sobresselentes
- **Sem manutenção diária –** a bateria permanece a bordo do empilhador durante o carregamento e não são necessários reabastecimentos de água ou controlos do eletrólito
- **Sem gás –** ou extravasamentos de ácido – evita o espaço, equipamento e custos operacionais de uma sala de baterias e sistema de ventilação
- **Proteção incorporada –** o sistema de gestão de bateria inteligente (BMS) impede automaticamente descarga, carga, tensão e temperatura excessivas, eliminando praticamente também uma má utilização

Estão disponíveis baterias e carregadores com diferentes capacidades. O seu concessionário identificará a melhor combinação para as suas necessidades. Questione igualmente o seu concessionário sobre as garantias opcionais de 5 anos, sujeitas a controlos anuais, que lhe permitirão obter uma maior tranquilidade.

info@catlifttruck.com | www.catlifttruck.com

WPSC2106(12/20) ©2020, MLE B.V. Todos os direitos reservados. CAT, CATERPILLAR, LETS DO THE WORK, seus respectivos logotipos, "Caterpillar Yellow", e a identidade visual "Power Edge" e Cat "Modern Hex", assim como a identidade corporativa e de produtos aqui usada, são marcas registradas da Caterpillar e não podem ser usadas sem permissão.

NOTA: As especificações de desempenho podem variar de acordo com as tolerâncias-padrão de fabrico, condições do veículo, tipos de pneus, condições do piso ou superfície, aplicações ou ambiente de operação. Os empilhadores podem ser apresentados com opções não standard. Os requisitos de desempenho específicos e configurações disponíveis a nível local devem ser discutidas com o seu distribuidor da Cat Lift Tucks. A Cat Lift Trucks segue uma política de melhoria contínua dos seus produtos. Por este motivo, alguns materiais, opções e especificações podem ser alterados sem aviso prévio.

DOWNLOAD BROCHURE

WATCH VIDEOS

DOWNLOAD OUR APP

CAT®