# FATE CRESCERE I VOSTRI OBIETTIVI

**NOM10P**

**NOH12PH**

SPECIFICHE

## CARRELLI COMMISSIONATORI PER MEDI E ALTI LIVELLI DI PRELIEVO 24/48V, 1.0 - 1.25 TONNELLATE

# MASSIMI RISULTATI SULLE ALTE SCAFFALATURE

## OTTIMIZZATE I VANTAGGI DEI CORRIDOI STRETTI E DELLE SCAFFALATURE ALTE IMPIEGANDO UNO DI QUESTI CARRELLI COMMISSIONATORI PER MEDI O ALTI LIVELLI DI PRELIEVO. BASATI SULLO STESSO DESIGN DI COSTRUZIONE ROBUSTA E MODULARE, CHE RICHIEDE POCA MANUTENZIONE. LE LORO CARATTERISTICHE TECNICHE PERMETTONO IL MASSIMO RENDIMENTO E PROFITTO.

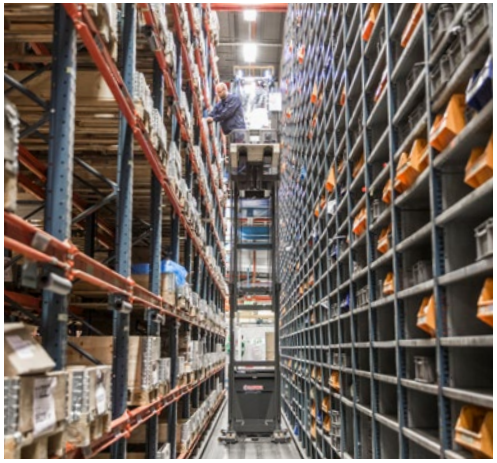

**Il modello per compiti gravosi NOH12PH da 48V raggiunge posizioni di prelievo fino addirittura 12.1 m ed ha una portata ineguagliata di 1.25 tonnellate. Le altezze di sollevamento del modello NOM10P da 24V arrivano fino a 9.85 m.**

**La moderna interfaccia, di facile impiego, dispone di una unità di controllo per la mano destra che fornisce forma anatomica, regolazione della posizione, aderenza e sostegno eccellenti, per una operatività comoda e precisa. Mentre, la mano sinistra resta fermamente sul volante Midi.**

**La posizione del comodo cuscino opzionale può essere adattata alle preferenze del conduttore per sedersi o appoggiarsi durante la marcia. L'ottimale forma e dimensione della cabina combina spazio e comodità, con comandi facilmente raggiungibili mentre si è appoggiati allo schienale.**

**Il tappetino ammortizzato, ad elevato attrito, ricopre il sensore di rilevamento presenza sotto l'intera pedana. Il funzionamento è ammesso da qualsiasi posizione in piedi. La zona di accesso è velocemente attraversabile e non contiene ingombri che possono far rischiare di inciampare, principalmente grazie all'assenza del tradizionale 'pedale di presenza uomo a bordo'.**

## BASSI COSTI DI GESTIONE

- Il tipo di progettazione robusta e modulare allunga la vita del carrello e semplifica la sostituzione dei componenti.
- La più recente tecnologia del motore di trazione a c.a. fornisce una maggiore coppia, efficienza e controllo, con una manutenzione minima.
- Il login mediante codice PIN impedisce l'impiego non autorizzato.
- Il display e computer a bordo ATC t4 permettono di ottenere informazioni chiare sullo stato del carrello, avvertimenti in caso di avaria, veloce diagnostica, e facili impostazioni per il conduttore.
- È possibile scegliere la modalità ECO che rallenta solo di poco il funzionamento, risparmiando però in modo significativo sui consumi energetici (circa il 5-6%).
- La facilità di accesso al motore, alla batteria e ad altri componenti velocizza i controlli e la manutenzione.

## PRODUTTIVITÀ IMPAREGGIABILE

- I sollevamenti elevati, massimo 8.25 m per i livelli di prelievo medi e 10.5 m per quelli alti, accendono a posizioni di prelievo fino a 9.85 o 12.1 m per utilizzare in modo ottimale la capacità degli scaffali.
- Le specifiche per compiti gravosi dei modelli per alti livelli di prelievo, con una ineguagliata portata di 1.25 tonnellate, permettono di ottenere i massimi rendimenti.
- La scelta di quattro principali modalità di prestazione permette di abbinare le impostazioni a conduttori, applicazioni e preferenze diverse.
- L'indicatore del livello di carica della batteria (BDI) permette di pianificare le ricariche interferendo al minimo con il lavoro.

## SICUREZZA ED ERGONOMIA

- Il pannello di controllo costituito da due elementi è integrato nel telaio per permettere un design più compatto del carrello e lasciando più spazio all'operatore.
- L'unità di controllo per la mano destra fornisce una forma anatomica, regolazione della posizione, aderenza e sostegno eccellenti, per una operatività comoda e precisa, mentre la mano sinistra resta sul volante Midi.
- È possibile fornire in opzione i comandi sul lato forche, per ottenere maggiore flessibilità.
- Il sensore di rilevamento presenza per tutta la pedana, con tappetino ammortizzato e ad elevato attrito, permette di azionare comodamente il carrello da qualsiasi posizione in piedi. La pedana è facilmente accessibile e attraversabile, senza ostacoli, e non permette la disabilitazione della funzione di 'pedale di presenza uomo a bordo'.
- Il basso gradino (215 mm) e le due comode maniglie d'appoggio facilitano gli accessi e le uscite, e fanno risparmiare tempo e fatica.
- Il comodo cuscino opzionale è regolabile nella posizione preferita per sedersi o appoggiarsi durante la marcia.
- La forma e dimensione della cabina sono ottimali per realizzare un comodo spazio, con i comandi facilmente raggiungibili mentre si è appoggiati allo schienale.
- La riduzione automatica della velocità adatta la traslazione in base all'angolo di sterzata e all'altezza della pedana, per ottenere stabilità e sicurezza nelle svolte e nei sollevamenti elevati.
- Il sistema di grate laterali SecurGate riduce il rischio di caduta con qualsiasi altezza, e impedisce il funzionamento del carrello se le grate sono aperte sopra 1.2 m.
- Se queste sono aperte quando la pedana si trova al di sopra di questa posizione più bassa, si attiva un segnale acustico di avvertimento e appare un messaggio sullo schermo.
- La presenza di molti scomparti per riporre oggetti permette di mantenere a portata di mano l'equipaggiamento dell'operatore, evitando un inefficiente e pericoloso disordine.
- I pannelli frontali trasparenti e il montante poweRamic migliorano la visuale per permettere un impiego sicuro ed accurato.
- Le spie di segnalazione all'interno di ciascuna razza supplementare e sugli angoli frontali del carrello migliorano la visibilità.
- I rulli di scorrimento in acciaio per la batteria garantiscono sostituzioni veloci e sicure.
- Il tettuccio di protezione migliora la sicurezza e può essere usato come semplice supporto degli accessori.

# EQUIPAGGIAMENTO STANDARD E OPZIONI

| | NOM10P | NOH12PH |
|---|---|---|
| **GENERALITÀ** | | |
| Micro-computer che include indicatore di carica della batteria e contaore | ● | ● |
| Login mediante codice PIN, 100 codici disponibili | ● | ● |
| Inserimento chiavetta di avviamento | ○ | ○ |
| Display che include indicatore del volante | ● | ● |
| Comandi per traslazione e sollevamento sul lato montante | ● | ● |
| Sensore di rilevamento presenza nella pedana | ● | ● |
| Controllo delle curve | ● | ● |
| Impiego a due mani nei corridoi con guida automatizzata | ● | ● |
| Pedana con forche fisse ed LiftComfort | ● | ● |
| Grate SecurGate | ● | ● |
| Spia di avvertimento | ● | ● |
| **GUIDA** | | |
| Guida meccanica | ○ | ○ |
| Filoguida | ○ | ○ |
| **DISPOSITIVO DI DISCESA** | | |
| Dispositivo di discesa | ● | ● |
| Dispositivo di fuga con specifiche elevate | ○ | ○ |
| **AMBIENTE** | | |
| Design per celle di raffreddamento, con assali protetti dalla ruggine | ● | ● |
| Opzioni per celle frigo, da 0 a -35°C | ○ | ○ |
| **COMANDI TRASLAZIONE, SOLLEVAMENTO** | | |
| Sul lato forche | ○ | ○ |
| Sul lato forche e montante | ○ | ○ |
| Pulsanti extra per l'LiftComfort (lato montante) | ○ | ○ |
| **COMPUTER** | | |
| Gestione di parchi macchine | ○ | ○ |
| Log off automatico | ○ | ○ |
| Allarme di servizio | ○ | ○ |
| Velocità di scorrimento della batteria | ○ | ○ |
| **ARRESTO TRASLAZIONE, SOLLEVAMENTO** | | |
| Arresto traslazione | ○ | ○ |
| Arresto del sollevamento con/senza riavvio | ○ | ○ |
| **SICUREZZA** | | |
| Protezione dita direzione montante | ○ | ○ |
| Blocco grata, <1.200mm altezza della pedana | ○ | ○ |
| Avvertimento acustico grata aperta, >415mm sollevamento pedana | ○ | ○ |
| Preparato per il sistema di protezione personale (Personal Protection System – PPS) | ○ | ○ |
| Opzione riduzione velocità a fine corridoio | ○ | ○ |

● Standard ○ Opzione

# EQUIPAGGIAMENTO STANDARD E OPZIONI

| ALTRO | NOM10P | NOH12PH |
|---|---|---|
| Mini volante | ○ | ○ |
| Luce in cabina, per gli scaffali | ○ | ○ |
| Luce in cabina, per interni | ○ | ○ |
| Radio con MP3 | ○ | ○ |
| Uscita convertitore 24 - 12V, 8A, 96W | ○ | ○ |
| Presa di corrente c.c. 12V, accendi-sigarette | ○ | ○ |
| Porta attrezzature, sistema RAM, dimensione C | ○ | ○ |
| Cuscino pieghevole per il conduttore | ○ | ○ |
| Uscita convertitore 24 - 12V, 8A, 96W | ○ | ○ |
| Ventola per la comodità del conduttore | ○ | ○ |
| Ripostigli extra nella pedana | ○ | ○ |
| Estintore | ○ | ○ |

● Standard ○ Opzione

| | Caratteristiche | | | | |
|---|---|---|---|---|---|
| 1.1 | Costruttore | | | Cat Lift Trucks | Cat Lift Trucks |
| 1.2 | Codice del modello assegnato dal costruttore | | | **NOM10P DUPLEX MAST** | **NOM10P TRIPLEX FREE LIFT MAST** |
| 1.3 | Tipo di trazione: elettrica, diesel, benzina, GPL | | | Elettrica | Elettrica |
| 1.4 | Guida operatore: a piedi, in piedi, seduto | | | In piedi | In piedi |
| 1.5 | Portata | Q | (kg) | 1000 | 1000 |
| 1.6 | Baricentro | c | (mm) | 600 | 600 |
| 1.8 | Distanza centro asse anteriore al dorso delle forche (montante abbassato) | x | (mm) | 125 | 204 |
| 1.9 | Interasse | y | (mm) | 1568 | 1568 |
| | **Pesi** | | | | |
| 2.1 | Peso del carrello con carico, con il peso massimo della batteria | | kg | 2050kg + 96kg x h12 (m) | 2260kg + 91.5kg x h12 (m) |
| 2.2 | Peso sugli assali con carico nominale e batteria (max.), lato guida/carico | | kg | 1110/2800 | 1210/2910 |
| 2.3 | Peso sugli assali a vuoto con batteria (max), lato guida/carico | | kg | 1660/1250 | 1790/1330 |
| | **Ruote e gruppo di trasmissione** | | | | |
| 3.1 | Gommatura: PT=Power Thane, Vul=Vulkollan, ant./post | | | Vul/Vul | Vul/Vul |
| 3.2 | Dimensioni ruote, lato guida | | (mm) | 250*105 | 250*105 |
| 3.3 | Dimensioni ruote, lato carico | | (mm) | 150*55 | 150*55 |
| 3.5 | Numero di ruote, lato carico/guida. (x = motrici) | | | 8/1x | 8/1x |
| 3.7 | Carreggiata al centro delle ruote, lato carico | b11 | (mm) | 806/906/1006 | 906/1006 |
| | **Dimensioni** | | | | |
| 4.2 | Altezza minimo ingombro | h1 | (mm) | h12/2+592 | h12/3+637 |
| 4.4 | Altezza di sollevamento (senza h9) | h3 | (mm) | 3285-7185 | 4885-8035 |
| 4.5 | Altezza, montante sfilato | h4 | (mm) | h12+2140 | h12+2160 |
| 4.7 | Altezza da terra alla tettoia di protezione | h6 | (mm) | 2356 | 2356 |
| 4.8 | Altezza sedile / Pedana - Piattaforma | h7 | (mm) | 215-h12 | 215-h12 |
| 4.10 | Altezza delle razze di carico | h8 | (mm) | 175 | 175 |
| 4.11 | Sollevamento supplementare | h9 | (mm) | 775 | 775 |
| 4.14 | Altezza max. da terra della pedana, sollevata | h12 | (mm) | 3500-7400 | 5100-8250 |
| 4.15 | Altezza dal suolo, forche abbassate | h13 | (mm) | 90 | 90 |
| 4.19 | Lunghezza totale | l1 | (mm) | 3055 | 3135 |
| 4.20 | Lunghezza al dorso delle forche | l2 | (mm) | 1903 | 1982 |
| 4.21 | Larghezza fuori-tutto | b1 | (mm) | 970/1070/1170 | 1070/1170 |
| 4.22 | Forche (spessore, larghezza, lunghezza) | s/e/l | (mm) | 70/147/1150 | 70/147/1150 |
| 4.24 | Larghezza piastra portaforche | b3 | (mm) | 560 | 560 |
| 4.25 | Larghezza esterna delle forche (min./max.) | b5 | (mm) | 450-800 | 450-800 |
| 4.26 | Larghezza interna delle razze di carico | b4 | (mm) | n/a | n/a |
| 4.27 | Larghezza fra i rulli di guida laterale | b6 | (mm) | 1148-1814 | 1248-1814 |
| 4.32 | Distanza dal suolo a metà dell'interasse, (forche abbassate) | m2 | (mm) | 25 | 25 |
| 4.33a | Larghezza operativa corridoio (Ast) con pallet trasversale 1000 x 1200 mm, pedana alzata/abbassata | Ast | (mm) | Pedana o larghezza carico + 125mm luce su ogni lato | Pedana o larghezza carico + 125mm luce su ogni lato |
| 4.34a | Larghezza operativa corridoio (Ast) con pallet longitudinale 800 x 1200 mm, pedana alzata/abbassata | Ast | (mm) | Pedana o larghezza carico + 125mm luce su ogni lato | Pedana o larghezza carico + 125mm luce su ogni lato |
| 4.35 | Raggio di sterzata esterno | Wa | (mm) | 1790 | 1790 |
| 4.41 | Larghezza operativa corridoio (con pallet longitudinale 1000 x 1200 mm + 200 mm distanza di sicurezza) | | | 3375 | 3450 |
| | **Prestazioni** | | | | |
| 5.1 | Velocità di traslazione, con/senza carico | | km/h | 11/11 | 11/11 |
| 5.2 | Velocità di sollevamento, con/senza carico | | m/s | 0.21/0.32 | 0.26/0.37 |
| 5.3 | Velocità di abbassamento, con/senza carico | | m/s | 0.4/0.4 | 0.43/0.45 |
| 5.8 | Massima pendenza superabile, con/senza carico | | % | 7.1 | 7.1 |
| 5.9 | Tempo di accelerazione su 10 metri, con/senza carico | | s | 6.3/5.8 | 6.3/5.8 |
| 5.10 | Freni di servizio | | | Elettrici | Elettrici |
| | **Motori elettrici** | | | | |
| 6.1 | Potenza del motore di trazione (60 min. servizio breve) | | kW | 2.7 | 2.7 |
| 6.2 | Potenza del motore di sollevamento al 15% del ciclo | | kW | 8 (20%) | 8 (20%) |
| 6.3 | Batteria secondo DIN 43 531/35/36 A/B/C/no | | | BS | BS |
| 6.4 | Tensione / capacità batteria (scarica in 5 ore) | | V/Ah | 24/560-775 | 24/560-775 |
| 6.5 | Peso batteria | | kg | 500-700 | 500-700 |
| | **Varie** | | | | |
| 8.1 | Tipo di variatore | | | Continuo | Continuo |
| 10.7 | Livello di rumorosità all'orecchio dell'operatore, LpAZ misurato sul lavoro conforme alle EN 12 053:2001 e EN ISO 4871 | | dB(A) | 66 | 66 |

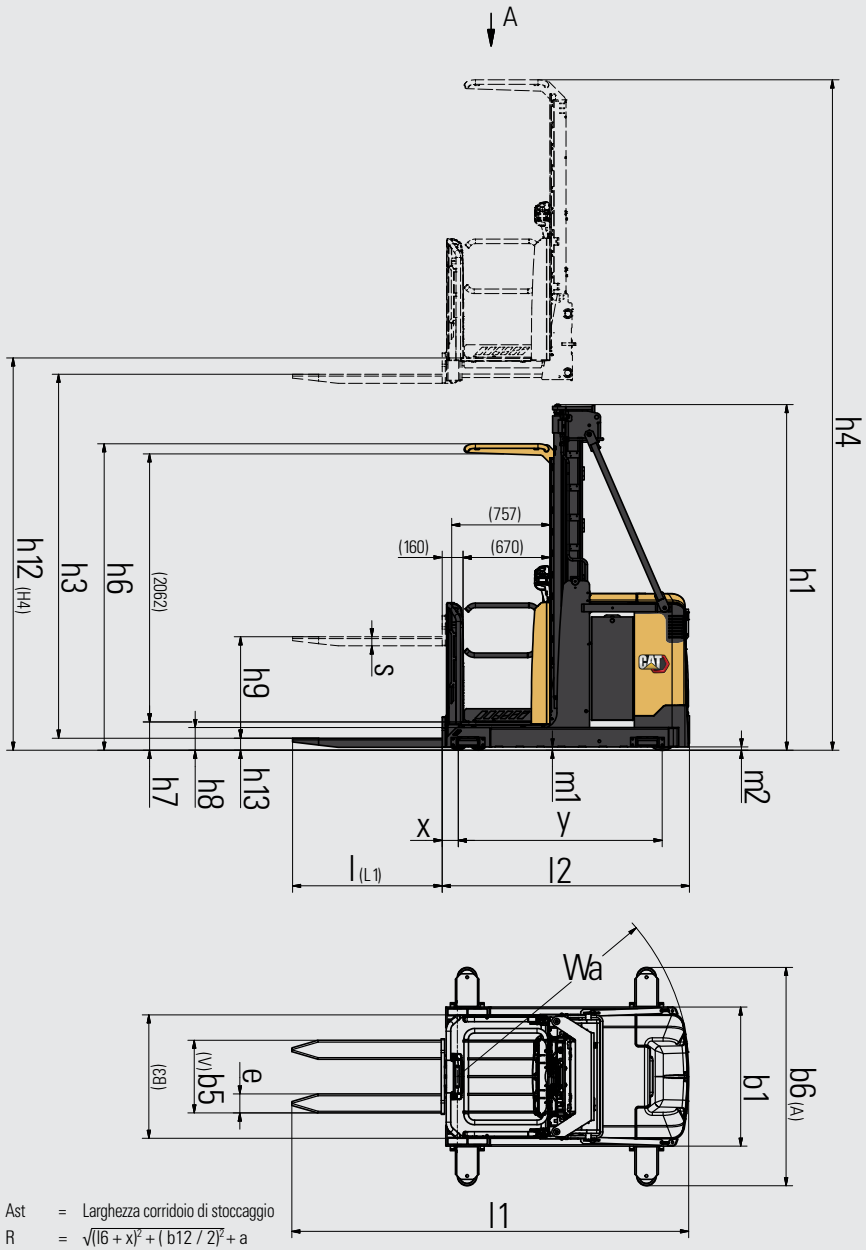


A ( 1 : 25 )

Ast = Larghezza corridoio di stoccaggio
R = $\sqrt{(l6 + x)^2 + (b12 / 2)^2} + a$
Wa = Raggio di sterzata
l6 = Lunghezza pallet
x = Assale ruote di carico fino al dorso delle forche
b1/b2 = Larghezza complessiva
a = Distanza di sicurezza = 2 x 100 mm

Questa scheda tecnica fornisce dettagli sulle caratteristiche standard dei carrelli conformi alle Linee Guida 2198 VDI (VDI Guideline 2198).

| | | | | |
|---|---|---|---|---|
| | **Caratteristiche** | | | |
| 1.1 | Costruttore | | | Cat Lift Trucks |
| 1.2 | Codice del modello assegnato dal costruttore | | | **NOH12PH** |
| 1.3 | Tipo di trazione: elettrica, diesel, benzina, GPL | | | Elettrica |
| 1.4 | Guida operatore: a piedi, in piedi, seduto | | | In piedi |
| 1.5 | Portata | Q | (kg) | 1250 |
| 1.6 | Baricentro | c | (mm) | 600 |
| 1.8 | Distanza centro asse anteriore al dorso delle forche (montante abbassato) | x | (mm) | 126 |
| 1.9 | Interasse | y | (mm) | 1760 |
| | **Pesi** | | | |
| 2.1 | Peso del carrello con carico, con il peso massimo della batteria | | kg | 2950 kg + 97kg x h12 (m) |
| 2.2 | Peso sugli assali con carico nominale e batteria (max.), lato guida/carico | | kg | 1780/3510 |
| 2.3 | Peso sugli assali a vuoto con batteria (max), lato guida/carico | | kg | 2390/1650 |
| | **Ruote e gruppo di trasmissione** | | | |
| 3.1 | Gommatura: PT=Power Thane, Vul=Vulkollan, ant./post | | | Vul/Vul |
| 3.2 | Dimensioni ruote, lato guida | | (mm) | 355*155 |
| 3.3 | Dimensioni ruote, lato carico | | (mm) | 150*55 |
| 3.5 | Numero di ruote, lato carico/guida. (x = motrici) | | | 8/1x |
| 3.7 | Carreggiata al centro delle ruote, lato carico | b11 | (mm) | 1006/1186 |
| | **Dimensioni** | | | |
| 4.2 | Altezza minimo ingombro | h1 | (mm) | h12/3+770 |
| 4.4 | Altezza di sollevamento | h3 | (mm) | 5785-10285 |
| 4.5 | Altezza, montante sfilato | h4 | (mm) | h12+2160 |
| 4.7 | Altezza da terra alla tettoia di protezione | h6 | (mm) | 2356 |
| 4.8 | Altezza sedile / Pedana - Piattaforma | h7 | (mm) | 215-h12 |
| 4.10 | Altezza delle razze di carico | h8 | (mm) | 175 |
| 4.11 | Sollevamento supplementare | h9 | (mm) | 775 |
| 4.14 | Altezza max. da terra della pedana, sollevata | h12 | (mm) | 6000-10500 |
| 4.15 | Altezza dal suolo, forche abbassate | h13 | (mm) | 90 |
| 4.19 | Lunghezza totale | l1 | (mm) | 3290 |
| 4.20 | Lunghezza al dorso delle forche | l2 | (mm) | 2139 |
| 4.21 | Larghezza fuori-tutto | b1 | (mm) | 1170/1350 |
| 4.22 | Forche (spessore, larghezza, lunghezza) | s/e/l | (mm) | 70/147/1150 |
| 4.24 | Larghezza piastra portaforche | b3 | (mm) | 560 |
| 4.25 | Larghezza esterna delle forche (min./max.) | b5 | (mm) | 450-800 |
| 4.27 | Larghezza fra i rulli di guida laterale | b6 | (mm) | 1348-1814 |
| 4.32 | Distanza dal suolo a metà dell'interasse, (forche abbassate) | m2 | (mm) | 25 |
| 4.33a | Larghezza operativa corridoio (Ast) con pallet trasversale 1000 x 1200 mm, pedana alzata/abbassata | Ast | (mm) | Pedana o larghezza carico + 125mm luce su ogni lato |
| 4.34a | Larghezza operativa corridoio (Ast) con pallet longitudinale 800 x 1200 mm, pedana alzata/abbassata | Ast | (mm) | Pedana o larghezza carico + 125mm luce su ogni lato |
| 4.35 | Raggio di sterzata esterno | Wa | (mm) | 2020 |
| 4.41 | Larghezza operativa corridoio (con pallet longitudinale 1000 x 1200 mm + 200 mm distanza di sicurezza) | l8 | (mm) | 3606 |
| | **Prestazioni** | | | |
| 5.1 | Velocità di traslazione, con/senza carico | | km/h | 12/12 |
| 5.2 | Velocità di sollevamento, con/senza carico | | m/s | 0.36/0.44 |
| 5.3 | Velocità di abbassamento, con/senza carico | | m/s | 0.41/0.45 |
| 5.8 | Massima pendenza superabile, con/senza carico | | % | 6.2 |
| 5.9 | Tempo di accelerazione su 10 metri, con/senza carico | | s | 5.5/5.2 |
| 5.10 | Freni di servizio | | | Elettrici |
| | **Motori elettrici** | | | |
| 6.1 | Potenza del motore di trazione (60 min. servizio breve) | | kW | 5.9 |
| 6.2 | Potenza del motore di sollevamento al 15% del ciclo | | kW | 11 |
| 6.3 | Batteria secondo DIN 43 531/35/36 A/B/C/no | | | DIN 43531 B |
| 6.4 | Tensione / capacità batteria (scarica in 5 ore) | | V/Ah | 48/500-620 |
| 6.5 | Peso batteria | | kg | 890-1125 |
| | **Varie** | | | |
| 8.1 | Tipo di variatore | | | Continuo |
| 10.7 | Livello di rumorosità all'orecchio dell'operatore, LpAZ misurato sul lavoro conforme alle EN 12 053:2001 e EN ISO 4871 | | dB(A) | 65 |

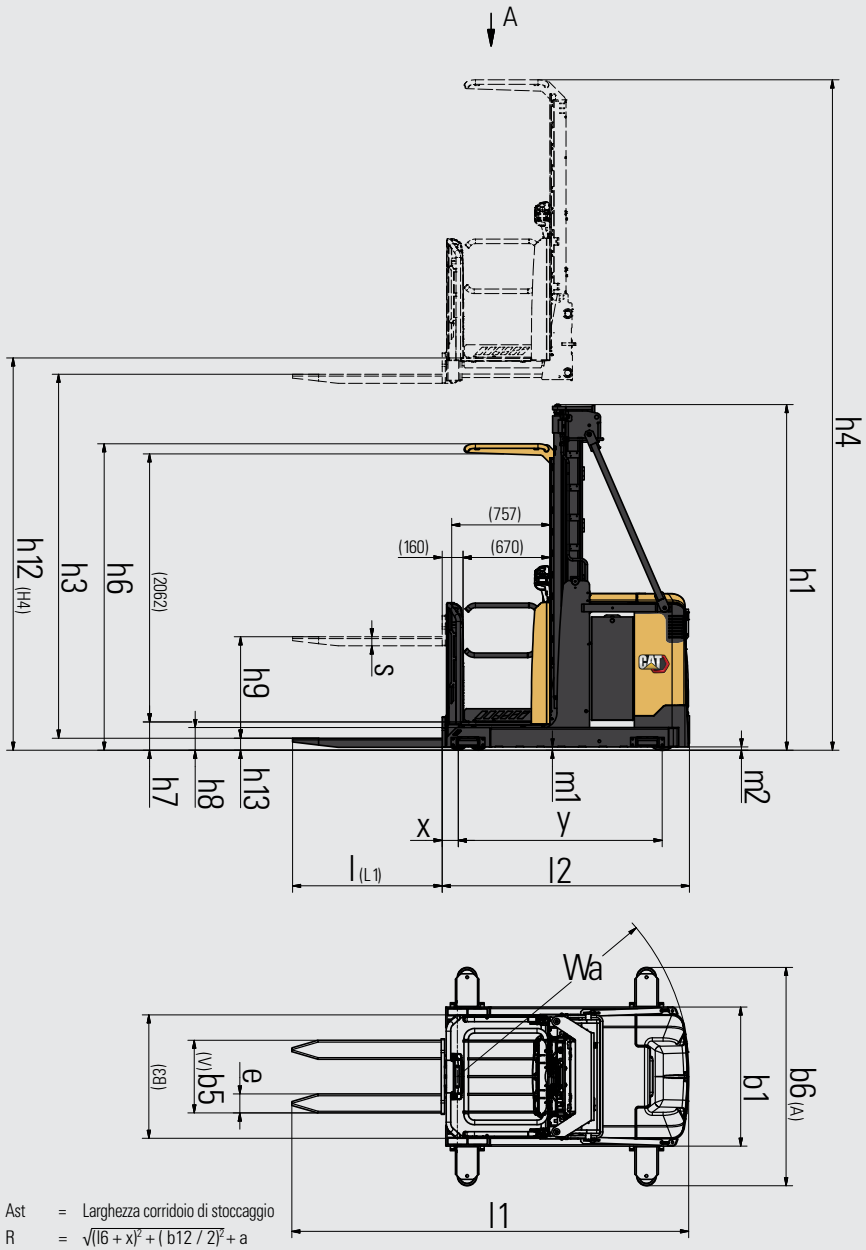


A ( 1 : 25 )

Ast = Larghezza corridoio di stoccaggio
R = $\sqrt{(l6 + x)^2 + (b12 / 2)^2} + a$
Wa = Raggio di sterzata
l6 = Lunghezza pallet
x = Assale ruote di carico fino al dorso delle forche
b1/b2 = Larghezza complessiva
a = Distanza di sicurezza = 2 x 100 mm

Questa scheda tecnica fornisce dettagli sulle caratteristiche standard dei carrelli conformi alle Linee Guida 2198 VDI (VDI Guideline 2198).

| NOM10P | | | | mL ≤ 25 mm | mL ≤ 25 mm | mL ≤ 25 mm |
|---|---|---|---|---|---|---|
| Tipo montante | h12 mm | h1 mm | h = h12-125+775 mm | B=970 | B=1070 | B=1170 |
| | Altezza della pedana | Altezza minimo ingombro | Altezza forche, LiftComfort sollevato | Q @ c = 400-600mm kg | Q @ c = 400-600mm kg | Q @ c = 400-600mm kg |
| Duplex | 3600 | 2392 | 4250 | 1000 | 1000 | 1000 |
| | 4000 | 2592 | 4650 | 1000 | 1000 | 1000 |
| | 4400 | 2792 | 5050 | 1000 | 1000 | 1000 |
| | 4700 | 2942 | 5350 | 1000 | 1000 | 1000 |
| | 5000 | 3092 | 5650 | 1000 | 1000 | 1000 |
| | 5400 | 3292 | 6050 | 1000 | 1000 | 1000 |
| | 5800 | 3492 | 6450 | - | 1000 | 1000 |
| | 6200 | 3692 | 6850 | - | 1000 | 1000 |
| | 6600 | 3892 | 7250 | - | - | 1000 |
| | 7000 | 4092 | 7650 | - | - | 800 |
| | 7400 | 4292 | 8050 | - | - | 650 |
| Triplex con alzata libera | 5200 | 2370 | 5850 | N/A | 1000 | 1000 |
| | 5500 | 2470 | 6150 | N/A | 1000 | 1000 |
| | 6100 | 2670 | 6750 | N/A | 1000 | 1000 |
| | 6550 | 2820 | 7200 | N/A | - | 1000 |
| | 7000 | 2970 | 7650 | N/A | - | 800 |
| | 7800 | 3237 | 8450 | N/A | - | 650 |
| | 8250 | 3387 | 8900 | N/A | - | 600 |

Correzione del carico in base alla distribuzione uniforme lungo le forche.
Correzione del carico su richiesta con BC >600 mm.
mL = luce libera da terra

Le altezze di sollevamento standard sono limitate dalla larghezza del carrello. Quindi le capacità residue sono presentate con i maggiori sollevamenti standard per la relativa larghezza del carrello. B = larghezza dello chassis. Possono essere disponibili altre opzioni più alte soggette a progettazione speciale.

## Montante, prestazioni e portate

h1 Altezza minimo ingombro
h12 Altezza di sollevamento
h Altezza forche, LiftComfort sollevato
B Larghezza chassis
Q Portata carico nominale
c Baricentro di carico (distanza)

| NOH12PH | | | | mL ≤ 15 mm | mL ≤ 15 mm |
|---|---|---|---|---|---|
| Tipo montante | h12 mm | h1 mm | h = h12-125+775 mm | B=1170 | B=1350 |
| | Altezza della pedana | Altezza minimo ingombro | Altezza forche, LiftComfort sollevato | Q @ c = 400-600mm kg | Q @ c = 400-600mm kg |
| Triplex con alzata libera | 6000 | 2770 | 6650 | 1250 | 1250 |
| | 6750 | 3020 | 7400 | 1250 | 1250 |
| | 7500 | 3270 | 8150 | 1250 | 1250 |
| | (7750) | 3353 | 8400 | 1100 | 1250 |
| | 8250 | 3520 | 8900 | 900 | 1250 |
| | (8500) | 3603 | 9150 | 850 | 1250 |
| | 9000 | 3770 | 9650 | 750 | 1250 |
| | 9750 | 4020 | 10400 | - | 1100 |
| | (10000) | 4103 | 10650 | - | 1000 |
| | 10500 | 4270 | 11150 | - | 900 |

( ) = Montante non standard, rappresentato soltanto per mostrare la portata.

Tutte le portate si riferiscono a pavimentazioni standard VNA con una luce libera da terra non maggiore di 15 mm. Se le alette regolabili subiscono uno spostamento maggiore a 15mm, la portata sarà ridotta.

**info@catlifttruck.com | www.catlifttruck.com**

WLSC2277(09/22) © 2022 MLE B.V. (numero di registrazione 33274459). Tutti i diritti riservati. CAT, CATERPILLAR, LET'S DO THE WORK i rispettivi logo, il tipico colore "giallo Corporate Caterpillar", il marchio "Power Edge" e "Cat Modern Hex" e le caratteristiche che identificano i prodotti e la compagnia, sono marchi di fabbrica Caterpillar e non possono essere impiegati senza autorizzazione.

NOTA: Le specifiche di prestazione possono variare a seconda delle tolleranze di produzione standard, condizioni del veicolo, tipo di ruote, condizioni di pavimentazione o superficie, applicazione o ambienti operativi. I carrelli possono essere presentati con l'aggiunta di opzioni non di serie. Le specifiche esigenze d'esercizio e le configurazioni disponibili sul posto dovrebbero essere discusse con il vostro concessionario di carrelli elevatori Cat. Cat Lift Trucks segue una politica di continuo miglioramento del prodotto, per questo motivo, alcuni materiali, opzioni e specifiche potrebbero cambiare senza preavviso.

DOWNLOAD BROCHURE

WATCH VIDEOS

DOWNLOAD OUR APP